URBENI

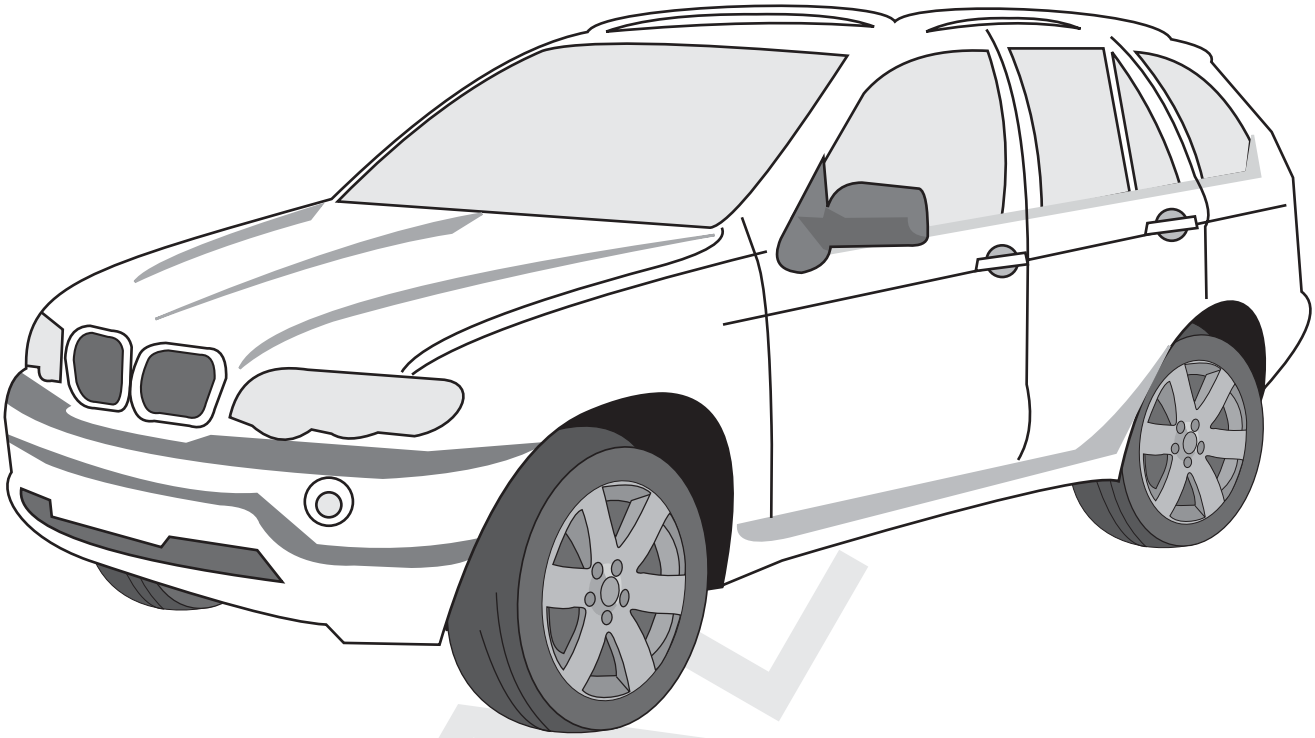

BMW X5 ('00- '07)

INVAL

D8.1085 Rev.1 / 2013.09.30

INVALID

- **Enganche fabricado por URBENI adaptable a la maca del vehículo.**
- **Towbar made by URBENI adaptable to the brand of the vehicle.**
- **Attelage fabriqué par URBENI adaptable á la marque de ce véhicule.**
- **Für dieses Fahrzeug angepasst und hergestellt durch URBENI**
- **Dispositivo de traino URBENI adeguato alla marca di questo veicolo.**

URBENI le ofrece una garantia del producto por un periodo de 2 años desde la fecha de entrega. conforme lo dispuesto en la directiva 1999/44/CE y la ley 23/2003, esta garantía está limitada a reemplazar el producto defectuoso y en ningún caso se extenderá a daños o perjuicios consecuenciales.

THE URBENI's products have a warranty period of 2 years after the delivery date, conform to the standard 1999/44/CE, this warranty is limited to the replacement of the defective products, and it will not never cover any
derivate damages.

Les produits d'URBENI ont une garantie de 2 ans depuis la date de livraison ce qui est conforme à la Normative Europèenne 1999/44CE. Cette garantie inclue de remplacer le produit défectueux, mais en aucun cas les
dommages ou préjudices conséquents

URBENI gewährt eine Garantie von einen 2 Jahre in ordnung nach dem Fertigunsnorm. Der Hersteller behält sich das Recht vor die schadhafte Ware zu repaieren oder zu ersetzen und in keinem Fall übernimmt er
Folgekosten für Schäden an Dritten.
Bemerkung: Für einen Mangel am Produkt, der durch den Fahrzeughalter oder eine andere. Person aufgrund unsachgemäßer Benutzung verursacht wurde, übernimmt Urbeni keine Haftung. Alle befestigungsschrauben der KmH nach ca. 1000 Anhänger-Km und bei jeder Fahrzeuginspektion gemäss den angegebenen Anziehdrehmomenten nachziehen

Polígono Centrovía,
Ctra. A-2 E-90 Km 303 C/ Buenos Aires, 10
E-50196 La Muela (Zaragoza)

Tels. +34 976 14 44 01 / +34 902 41 78 50
Fax. +34 976 14 44 02
e-mail: urbeni@urbeni.com

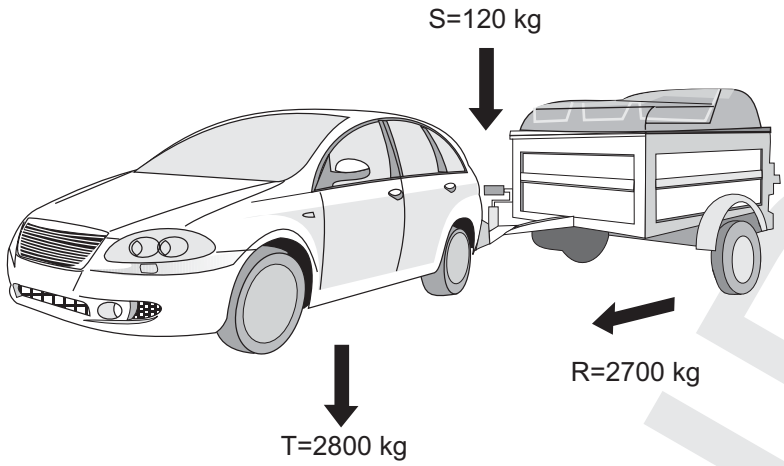

94/20/CE

D=13,50 kN

$g = 9{,}81\ m/sg^2$

$$D=\frac{T\cdot R}{1000\cdot(T+R)}\cdot g \quad T=\frac{R\cdot D\cdot 1000}{(g\cdot R)-(1000\cdot D)} \quad R=\frac{T\cdot D\cdot 1000}{(g\cdot T)-(1000\cdot D)}$$

kN kg kg

0 km

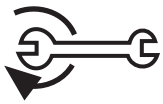

1000 km

	M8	M10	M12	M14	M16
N· m	23	50	80	135	200

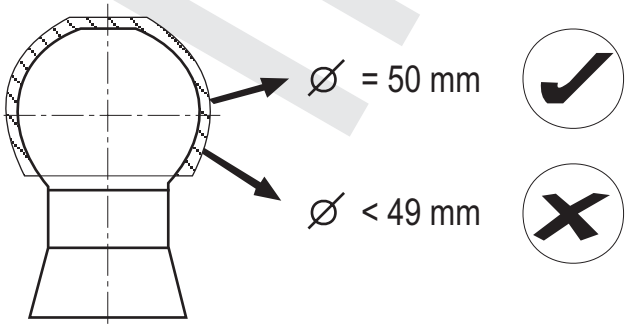

URBENI

S

120 kg

INVALID

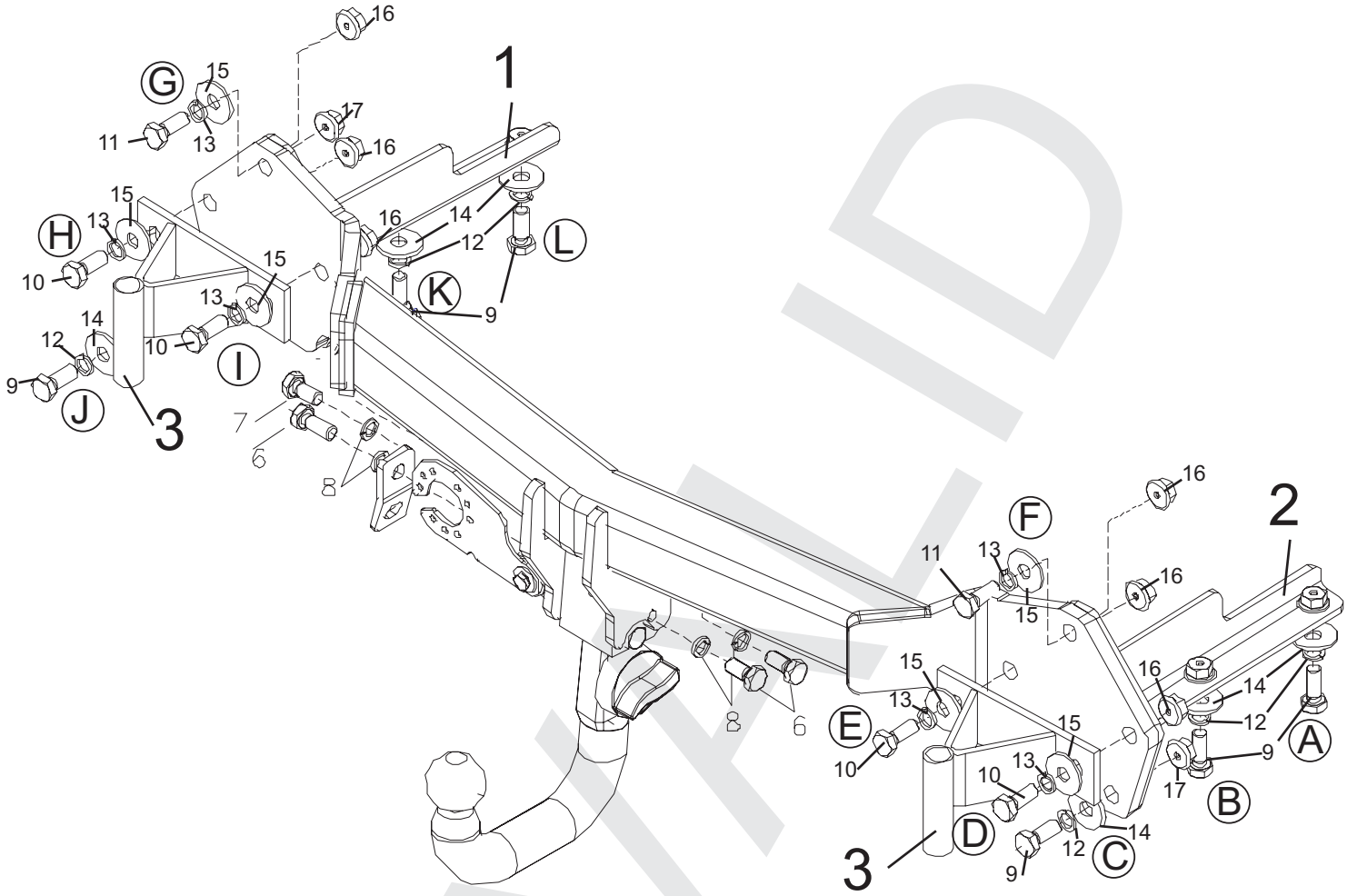

REF: 80632

URBENI

CLASS A50-X

e13 APPROVAL NUMBER 00*3177

TYPE B 013

D- VALUE

D 13,50 kN

MAX.VERT.LOAD.

S 120 kg

www.urbeni.com

MADE IN SPAIN

INVALID

Nº		Q	
1		1	
2		1	
3		1	
9		6	M10x40 DIN 933
10		4	M12x60 DIN 931
11		2	M12x50 DIN 933
12		6	M10 DIN 7980
13		6	M12 DIN 7980
14		6	M10 DIN 9021
15		6	M12 DIN 125
16		6	M12 DIN 6923
17		2	M10 DIN 6923

6		3	M12x25 DIN 933
7		4	M12 DIN 985
8		1	M12x30 DIN933

INVALID

E

1) Quitar la rueda de recambio del maletero
2) Desmontar el paragolpes quitando los 2 tornillos en la parte inferior del coche (acceso por los 2 orificios que están cubiertos con dos tapas del paragolpes. Quitar definitivamente los soportes del paragolpes. Soltar los tubos de escape y las chapas anticalóricas.
3) Quitar la protección bajo el refuerzo que va atornillado al chasis para dejar libre la entrada de los brazos laterales. Esta defensa se elimina.
4) Insertar las piezas de montaje (1) y (2) en los orificios (liberados tras eliminar la defensa bajo el refuerzo) en las vigas del chasis. Los puntos (A)(B)(k)(L) coinciden con los orificios previstos en la parte baja de la viga del chasis. Insertar los tornillos y las arandelas pero NO apretar. Los puntos (J)(C), (H)(I)(E)(D) y (G)(F) coinciden con los orificios del lado trasero del vehículo.
5) Colocar el enganche (J)(C), (H)(I)(E)(D) y (G)(F) con la brida de las piezas de montaje (1) y (2) ya insertadas. Colocar los tornillos y las arandelas en (J)(C) y (G)(F) pero NO apretar. Instalar en (H)(I)(E)(D) los soportes del paragolpes (3) y colocar los tornillos y las arandelas. Apretar los tornillos de (A)(B)(k)(L), (J)(C) y (G)(F) fuertemenete. Los tornillos de (H)(I)(E)(D) no hay que apretarlos todavía.
6) En el interior del maletero hay dos refuerzos previstos al principio de la vida del chasis (original BMW) que conecta a la viga del chasis del vehículo. A fin de conectarlos hay que colocar 2x2 tuercas con arandelas y apretar. Estos orificios fileteados están cubiertos de masilla que hay que quitar.
7) Montar el extraíble con el soporte base de enchufe(4), Insertar los tornillos y apretar fuertemenete
8) Deslizar el paragolpes encima de los soportes del paragolpes encima del enganche. Colocar los tornillos verticales y apretar fuertemente. Colocar el paragolpes en la correcta posición cara a cara con la carrocería y apretar los tornillos de (H)(I)(E)(D) fuertemente.
9) Colocar todo lo que hemos desmontado en el punto 1 y 2.

F

1) Enlever la roue de secours du coffre et le 2 possiblitées de rangement qui se trouvent dans le coin du coffre.
2) Démonter le pare-chocs en enlevant les 2 boulons au bas de la voiture (accès par les 2 trous qui sont couverts avec un capuchon), enlever définitivement les support pare-chocs. Enlever les assourdisseurs de l'échappement derrière les caoutchoucs de suspension et démonter ceux-ci de la partie antérieure de l'échappement, démonter en même temps les plaques thermiques.
3) Retirer le protecteur sus le renfort du parechocs qui est visser au chassis, pour pouvoir introduire les bras de l'attelage. Ce protecteur ne sert plus.
4) Insérter les pièces de montage (1) et (2) dans les trous (laisser libre après avoir enlevé le protecteur) des longerons du châssis. Les points (A)(B)(k)(L) correspondent aux forages prévus au bas de la poutre du châssis, insérer les boulons et les rondelles mais ne pas serrer. Les points (J)(C)(H)(I)(E)(D) et (G)(F) correspondent aux forages aux côté derrière du véhicule.
5) Positionner l'attelage avec (J)(C), (H)(I)(E)(D) et (G)(F) contre le bride des pièces de montage (1) et (2) déjà insérees. Insérer les boulons et les rondelles en (J)(C) et (G)(F) mais ne pas serrer. Installer en (H)(I)(E)(D) les supports pare-chocs (3) et insérer les boulons et les rondelles. Serrer les boulons de (A)(B)(k)(L), (J)(C) et (G)(F) solidement (cfr. couples de serrage). Cependant il ne faut pas visser les boulons de (H)(I)(E)(D).
6) A l'intérieur du coffre, il y a des renforcements prévus au bout de la poutre du châssis (originalement BMW) qui connectent la tôle derrière et la poutre du châssis du véhicule. Afin de les connecter, il faut insérer 2x2 écrous avec rondelles et visser, ces forages filetés sont couverts avec du scotch qu'il faut enlever.
7) Monter le pied du système escamotable avec le porteur bloc multiprise (4), insérer les boulons et serrer solidement (cfr. couples de serrage).
8) Glisser le pare-chocs au-dessus des supports pare-chocs sur l'attelage, insérer les boulons verticales et visser solidement, placer le pare-chocs en bonne position vis-à-vis de la carrosserie et boulonner les boulons des points (H)(I)(E)(D) solicement (cfr. couples de serrage).

MALD

GB

1) Remove the spare wheel and the 2 pack-up possibilities which are in the corner of the trunk.
2) Remove the bumper by removing the 2 bolts at the bottom of the vehicle (access via 2 openings sealed with a flap), permanently remove the bumper supports. Remove the hindmost exhaust dampers from the filling up rubbers and disassemble those from the front side of the exhaust, disassemble the heat shields.
3) Remove the protection part that is located between the bumper protection and the car chassis so that the holes of the car chassis where we insert the side arms of the towbar will keep free. This protection part will not more be used.
4) Shove the mounting pieces (1) and (2) in the liberated openings in the chassis beams at the back of the vehicle. The points (A)(B)(k)(L) match the drillings foreseen at the bottom of the chassis beam, insert the bolts and the washers but do not tighten. The points (J)(C), (H)(I)(E)(D) and (G)(F) fit with the drillings foreseen in the back side of the vehicle.
5) Place the tow bar with points (J)(C), (H)(I)(E)(D) and (G)(F) against the flange of the inserted mounting pieces (1) and (2). Insert the bolts and the washers by (J)(C) and (G)(F) but do not tighten. Place the bumper supports (3) by (H)(I)(E)(D) and insert the bolts and washers. Fasten now the bolts of (A)(B)(k)(L), (J)(C) and (G)(F) (see tension). Do not fasten the bolts of (H)(I)(E)(D).
6) There are reinforcements foreseen at the end of the chassis beam inside the trunk space (originally BMW) that connect the rear plate and the chassis beam of the vehicle. To connect those 2, insert 2x2 bolts with washers and tighten them firmly, these screw-thread holes are covered with tape which has to be removed.
7) Assemble the entire detachable system together with the socket holder (4), insert the bolts and fasten firmly (see tension).
8) Shove the bumper over the bumper supports on the tow bar, insert the vertical bolts and fasten firmly, place the bumper in the correct position with regard to the body work and fasten the bolts of the points (H)(I)(E)(D) firmly (see tension).

D

1) Verwijder het reservewiel uit de koffer en neem de 2 opbergmogelijkheden die zich in de hoek van de koffer bevinden weg.
2) Demonteer de bumper door onderaan de 2 bouten te verwijderen (toegang via de 2 openingen die zijn afgedicht met een klep) verwijder definitief de bumpersteunen. Haal de achterste uitlaatdempers uit de ophangrubbers en demonteer deze van het voorste gedeelte van de uitlaat, demonteer de hitteschilden.
3)
4) Schuif de monteerstukken (1) en (2) in de vrijgekomen openingen achteraan het voertuig in de chassisbalken. De punten (A)(K)(L)(B) passen met de voorziene boringen in de onderzijde van de chassisbalk, breng de bouten en rondsels aan en schroef deze handvast. De punten (J)(C), (H)(I)(E)(D) en (G)(F) passen met de voorziene boringen in de achterzijde van het voertuig.
5) Positioneer de trekhaak met (J)(C), (H)(I)(E)(D) en (G)(F) tegen de flens van de reeds ingebrachte monteerstukken (1) en (2). Breng bij (B) en (G)(F) de bouten en rondsels aan en schroef deze handvast. Plaats bij), (H)(I)(E)(D)de bumpersteunen (3) en breng de bouten en rondsels aan. Schroef nu de bouten van (A)(K)(L)(B) , (J)(C) en (G)(F) degelijk vast (zie aanhaalmomenten). De bouten van), (H)(I)(E)(D)moeten handvast worden geschroefd.
6) Binnenin de kofferruimte zijn er op het einde van de chassisbalk versterkingen voorzien (origineel BMW) die een verbinding maken tussen de achterplaat en de chassisbalk van het voertuig. Om de verbinding tot stand te brengen moeten er 2x2 bouten met rondsels worden ingebracht en degelijk worden vastgeschroefd, deze schroefboringen zijn afgedicht met tape die moet worden verwijderd.
7) Monteer de behuizing van het afneembaar systeem samen met stekkerdooshouder (4), breng de bouten in en schroef deze degelijk vast (zie aanhaalmomenten).
8) Schuif de bumper over de bumpersteunen op de trekhaak, breng de verticale bouten in en schroef deze degelijk vast, breng de bumper in de juiste positie t.o.v. het koetswerk en schroef de bouten van de punten (H)(I)(E)(D)degelijk vast (zie aanhaalmomenten).
9) Plaats terug wat in de punten 1 en 2 werd verwijderd.

INVALID

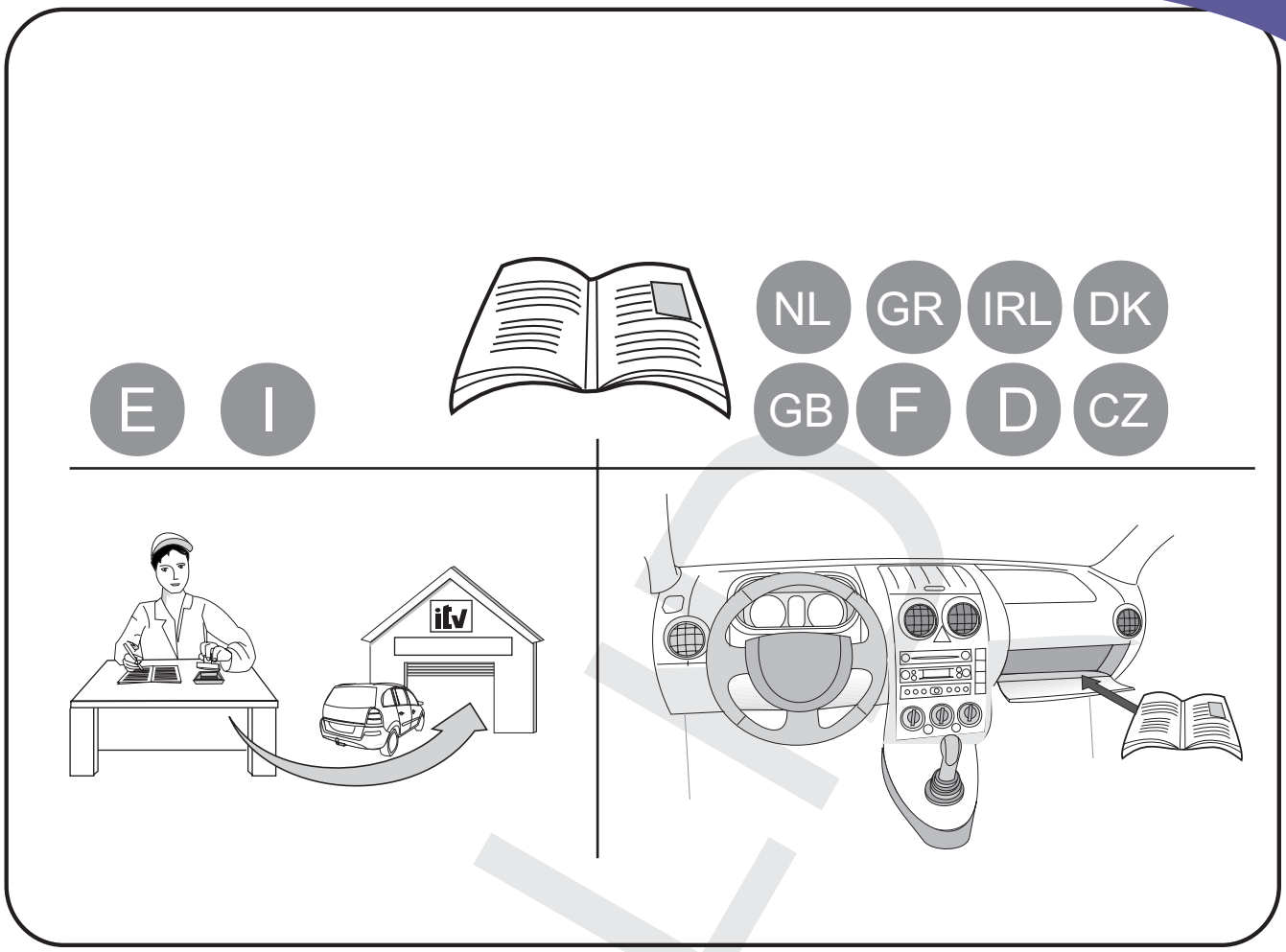

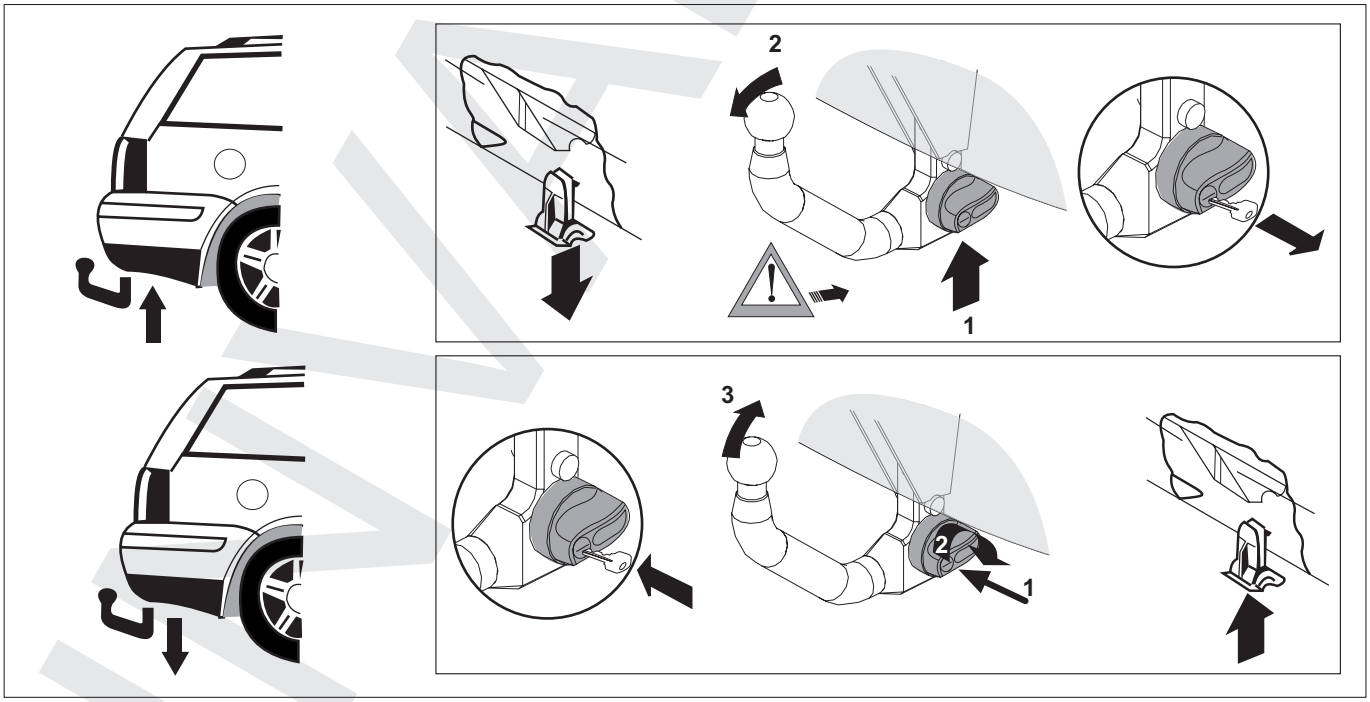

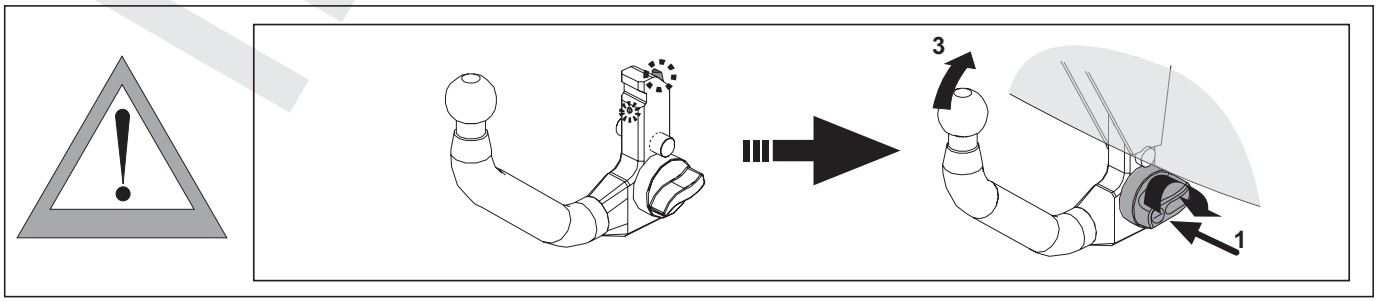

INVALID

LE GOUVERNEMENT
DU GRAND-DUCHE DE LUXEMBOURG

Ministère des Transports

L-2938 Luxembourg

SOCIETE NATIONALE DE
CERTIFICATION ET D´HOMOLOGATION

L-5201 Sandweiler
Registre de Commerce: B 27180

REFERENCE : e13*94/20*94/20*3052*00

ANNEXES : -Rapport Technique
-Fiche de Renseignements du constructeur

Sandweiler, le 09 juin 2009

INVALID

Certificat de réception CE par type
EC Type-Approval Certificate

Communication concernant [1]
Communication concerning[1]

- **la réception**
  the type approval
- ~~**l'extension de la réception**~~
  ~~the extension of type approval~~
- ~~**le refus de la réception**~~
  ~~the refusal of type approval~~
- ~~**le retrait de la réception**~~
  ~~the withdrawal of type approvall~~

d'un type d'élément de construction visé par la directive 94/20/CE
of a type of a component with regard to Directive 94/20/EC

Numéro de réception [2] **:**
Type-approval number [2] **:** e13*94/20*94/20*3177*00

Motif de l'extension :
Reason of extension : **Not applicable**

SECTION I
SECTION I

0.1.	**Marque (raison sociale du constructeur) :** **Make (trade name of manufacturer) :**	URBENI
0.2.	**Type :** **Type :**	B 013
	Description(s) commerciale(s) générale(s) : **General commercial description(s) :**	Detachable coupling ball
	Version(s)/Variante(s) : ***Version(s)/Variant(s) :***	Not aplicable

INVALID

URBENI, S.L.
Pol.Centrovia, A-2, Km 303. c/Buenos Aires, nº10
50196 LA MUELA-ZARAGOZA (ESPAÑA)
Tel.: +34 976 14 44 01 / +34 902 41 78 50
Fax.: +34 976 14 44 02

DA COMPILARE PER IL COLLAUDO

DICHIARAZIONE DI CORETTO MONTAGGIO

La sottoscritta Ditta dichiara di aver montato in maniera corretta ed in conformità alle prescrizioni sia del costruttore del veicolo che del costruttore del dispositivo stesso il seguente dispositivo di attaco meccanico:

Tipo: ----------

Il dispositivo di attaco meccanico sopra descritto è stato installato su autoveicolo tipo:

---

targa:

Si dichiara inoltre di aver informato l'utente del veicolo sull'USO e MANUTENZIONE del dispositivo stesso.

TIMBRO E FIRMA

Dispositivo di traino
codice:
Per autoveicoli:
Tipo:

Clase e tipo di attacco:
Omologazione:
Valor D:
Massa Massima
Rimorchiable:
Carico Verticale Massimo:

Larghezza max.
Rimorquiabile

per Caravan e T.A.T.S.: ..... Vedere CARTA di CIRCOLAZIONE VEICOLO
(motrice) + 70 cm =.....
arrotondare ai 5 cm superiore

(vedi D.M. 28/05/85)

INVALID

C E R T I F I C A D O D E M O N T A J E

D. ……, expresamente autorizado por la empresa……, domiciliada en ……... provincia de ……, calle ……..…….. nº ……..… teléfono ……..., dedicada a la actividad ……, con nº de Registro Industrial ……y nº de registro especial (1)……..

CERTIFICA

Que la mencionada empresa ha realizado la/s reforma/s, y asume la responsabilidad de la ejecución, sobre el vehículo marca …… tipo …… variante …… denominación comercial …… matrícula …… y nº de bastidor …… de acuerdo con:

La normativa vigente en materia de reformas de vehículos.
Las normas del fabricante del vehículo aplicables a la/s reforma/s llevadas a cabo en dicho vehículo.
El proyecto técnico de la/s reforma/s, adjunto al expediente.

OBSERVACIONES:

INSTALACIÓN DE DISPOSITIVO PARA REMOLCAR,

MARCA: .....

Nº HOMOLOGACIÓN: e.....*94/20*.....

VALOR D: .....kN

VALOR S: .....Kg

M.M.R.: .....Kg

Se garantiza que los equipos o sistemas modificados cumplen lo previsto en el artículo 6 del Reglamento General de vehículos y, en su caso, en el artículo 9 del Real Decreto 147/1986, de 10 de enero, por el que se regula la actividad industrial en talleres de vehículos automóviles, de equipos y sus componentes, modificados por 455/2010, de 16 de abril, por el que se modifica el Real Decreto 1457/1986, de 10 de enero, por el que se regulan la actividad industrial y la prestación de servicios en los talleres de reparación de vehículos automóviles, de sus equipos y componentes.

..... a ..... de ..... de 20.....

Firma y Sello

Fdo.: .....

(1) En el caso de que la reforma sea efectuada por un fabricante se indicará N/A

INVALID

INVALID