URBENI

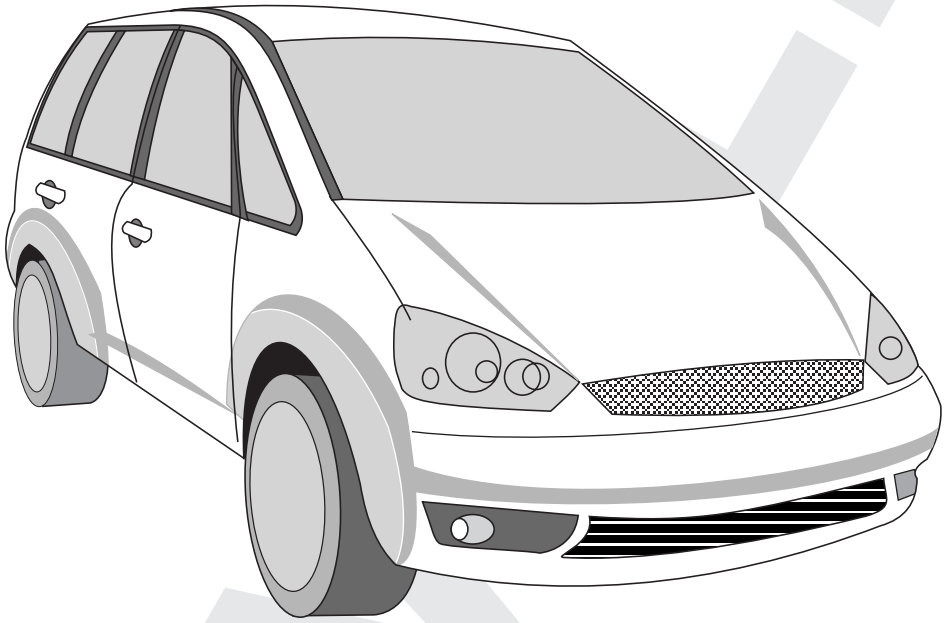

# FORD GALAXI ('06- )

INVALID

D8.981 Rev.0 / 2007.01.02

INVALID

---

- **Enganche fabricado por URBENI adaptable a la maca del vehículo.**
- **Towbar made by URBENI adaptable to the brand of the vehicle.**
- **Attelage fabriqué par URBENI adaptable á la marque de ce véhicule.**
- **Für dieses Fahrzeug angepasst und hergestellt durch URBENI**
- **Dispositivo de traino URBENI adeguato alla marca di questo veicolo.**

URBENI le ofrece una garantia del producto por un periodo de 2 años desde la fecha de entrega. conforme lo dispuesto en la directiva 1999/44/CE y la ley 23/2003, esta garantía está limitada a reemplazar el producto defecetuoso y en ningún caso se extenderá a daños o perjuicios consecuenciales.

THE URBENI's products have a warranty period of 2 years after the delivery date, conform to the standard 1999/44/CE, this warranty is limited to the replacement of the defective products, and it will not never cover any derivate damages.

Les produits d'URBENI ont une garantie de 2 ans depuis la date de livraison ce qui est conforme à la Normative Europèenne 1999/44CE. Cette garantie inclue de remplacer le produit défectueux, mais en aucun cas les dommages ou préjudices conséquents

URBENI gewährt eine Garantie von einen 2 Jahre in ordnung nach dem Fertigunsnorm. Der Hersteller behält sich das Recht vor die schadhafte Ware zu repaieren oder zu ersetzen und in keinem Fall übernimmt er Folgekosten für Schäden an Dritten.

---

**Polígono Centrovía,**
**Ctra. A-2 E-90 Km 303 C/ Buenos Aires, 10**
**E-50196 La Muela (Zaragoza)**

**Tels. +34 976 14 44 01 / +34 902 41 78 50**
**Fax. +34 976 14 44 02**
**e-mail: urbeni@urbeni.com**

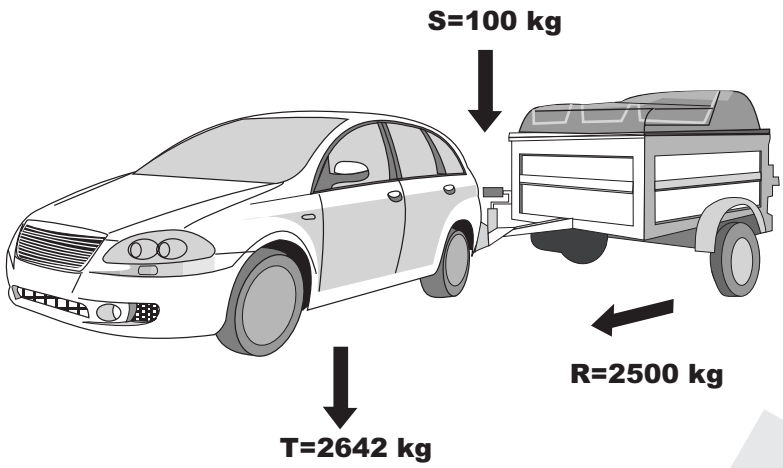


94/20/CE

**D=12,60 kN**

g = 9,81 m/sg$^2$

$$D=\frac{T\cdot R}{1000\cdot(T+R)}\cdot g \quad T=\frac{R\cdot D\cdot 1000}{(g\cdot R)-(1000\cdot D)} \quad R=\frac{T\cdot D\cdot 1000}{(g\cdot T)-(1000\cdot D)}$$

kN kg kg

**0 km** **1000 km**

| | M8 | M10 | M12 | M14 | M16 |
|---|---|---|---|---|---|
| N·m | 23 | 50 | 80 | 135 | 200 |

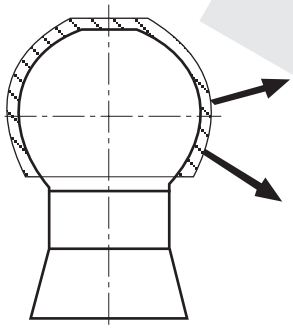


URBENI

S

100 kg

INVALI

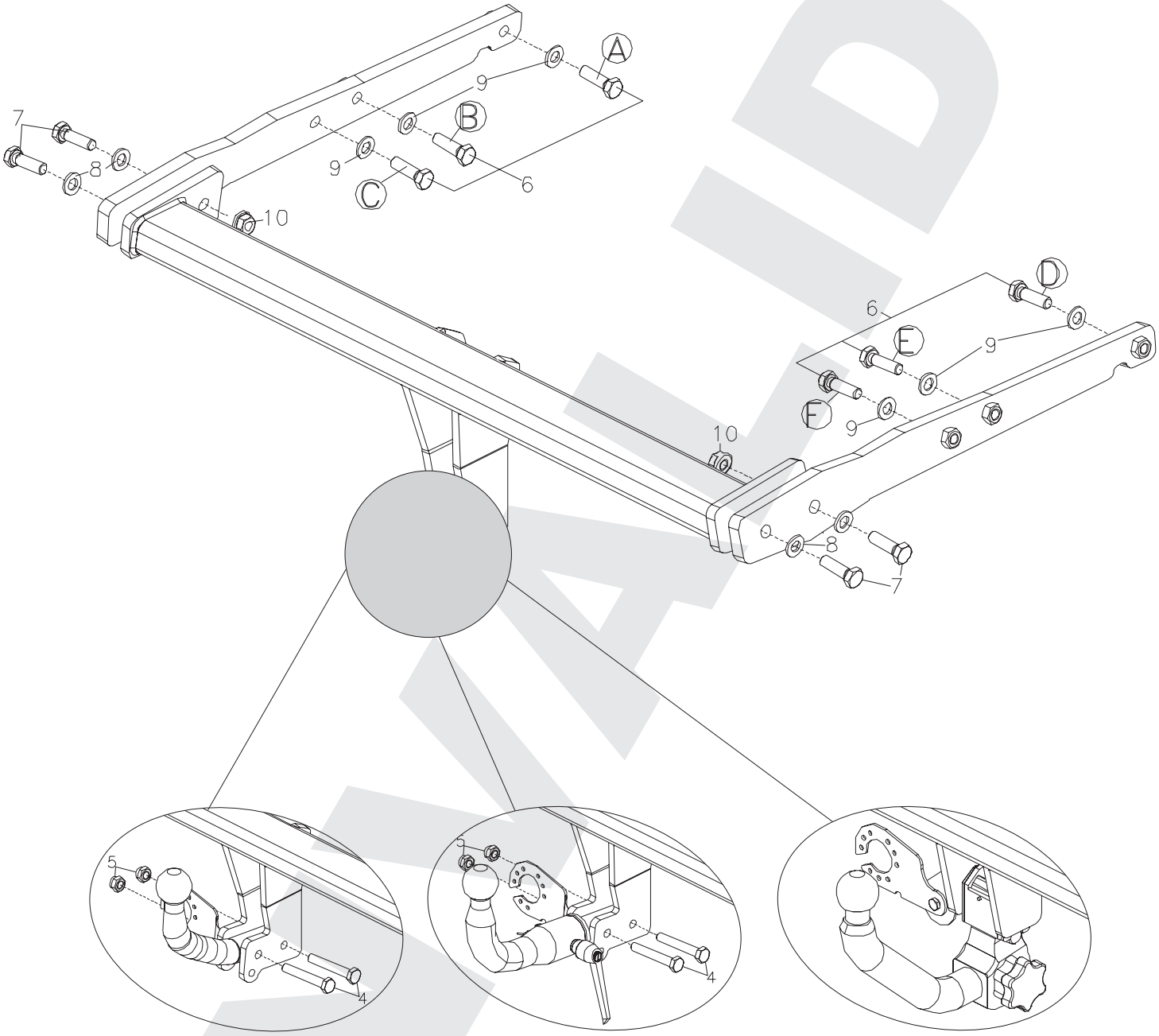


**REF: 01269**

URBENI
CLASS A50-X
e13 APPROVAL NUMBER 00*2394
TYPE F 026 B
D- VALUE
D 12,60 kN
MAX.VERT.LOAD.
S 100 kg
www.urbeni.com
MADE IN SPAIN

**REF: 21269**

URBENI
CLASS A50-X
e13 APPROVAL NUMBER 00*2395
TYPE F 027 C
D- VALUE
D 12,60 kN
MAX.VERT.LOAD.
S 100 kg
www.urbeni.com
MADE IN SPAIN

**REF: 81269**

URBENI
CLASS A50-X
e13 APPROVAL NUMBER 00*2395
TYPE F 027 D
D- VALUE
D 12,60 kN
MAX.VERT.LOAD.
S 100 kg
www.urbeni.com
MADE IN SPAIN

NULID

| Nº | | Q | |
|---|---|---|---|
| **1** | | 1 | |
| **2** | | 1 | |
| **3** | | 1 | |
| **6** | | 6 | M10x40 DIN 931 |
| **7** | | 4 | M12x50 DIN 933 |
| **8** | | 6 | M10 DIN 9021 |
| **9** | | 4 | M12 DIN 9021 |
| **10** | | 2 | M12 DIN 6923 |

| | | | |
|---|---|---|---|
| | | | |
| **4** | | 2 | M12x80 DIN 931 |
| **5** | | 2 | M12 DIN 985 |

INVALID

1

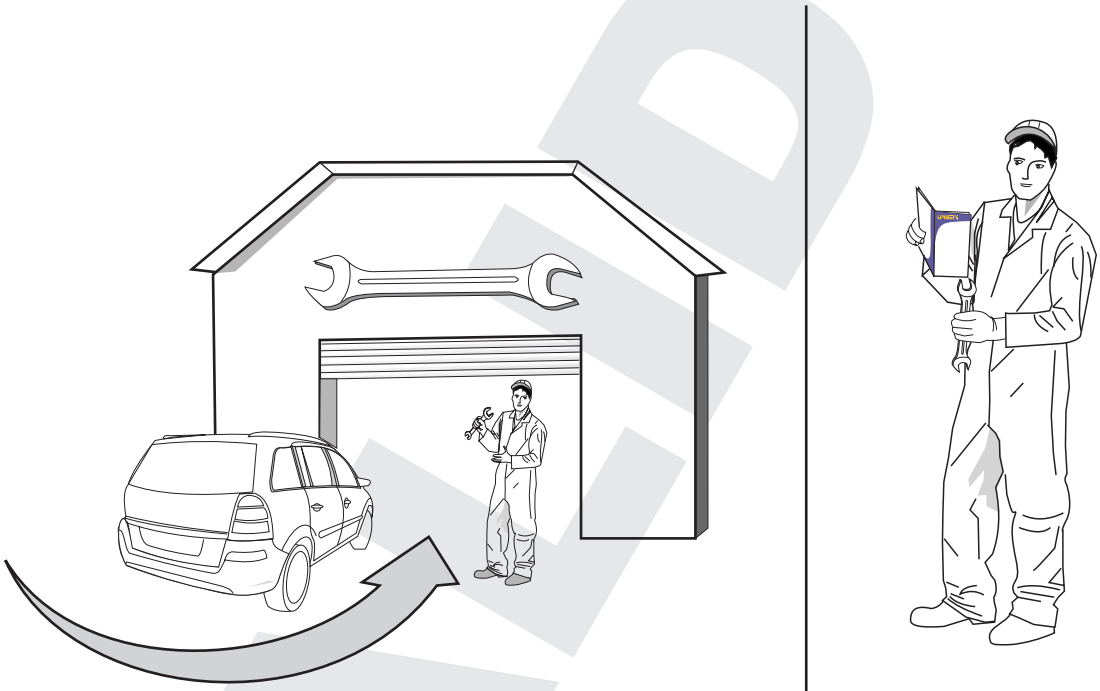

2

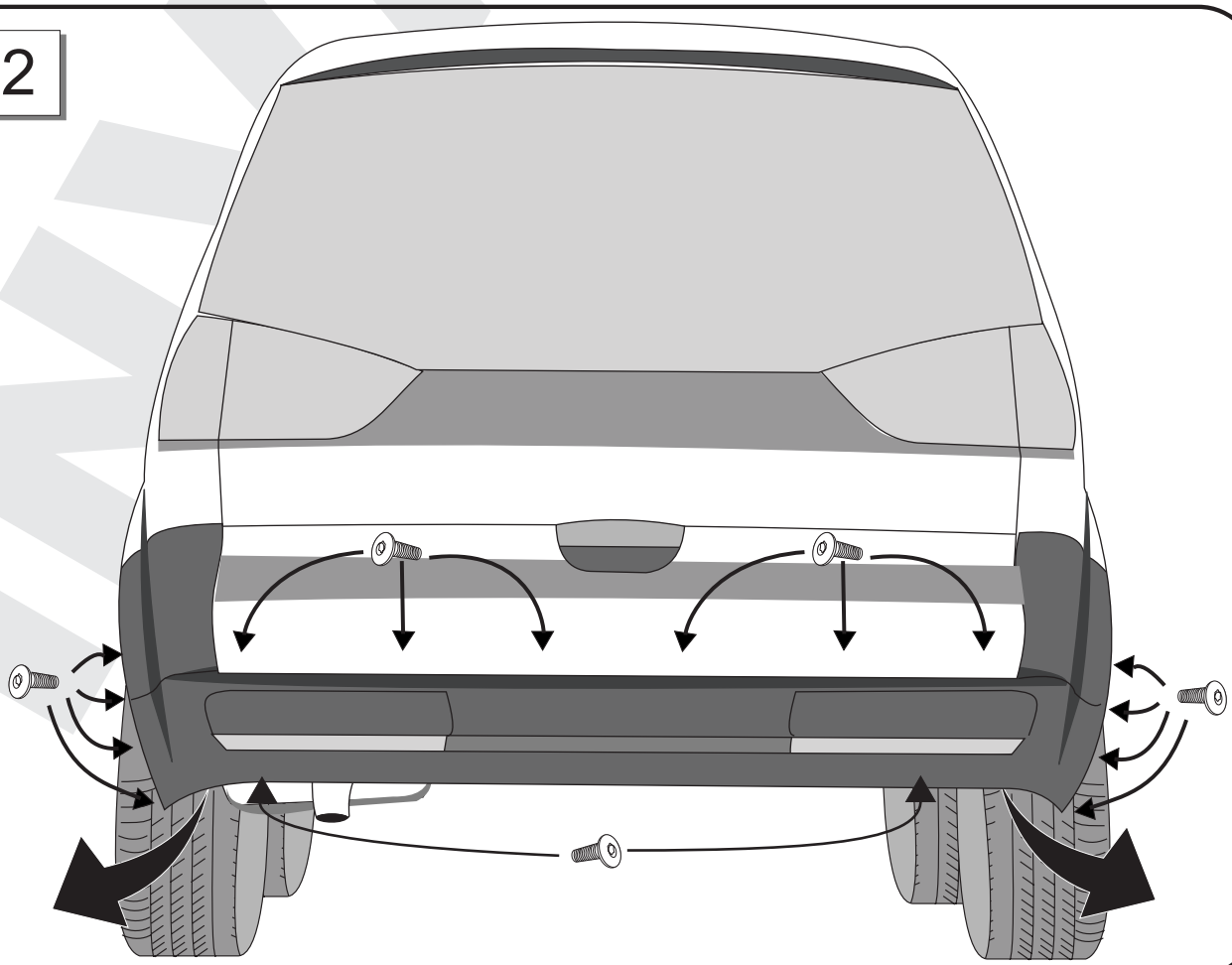

UNLAED

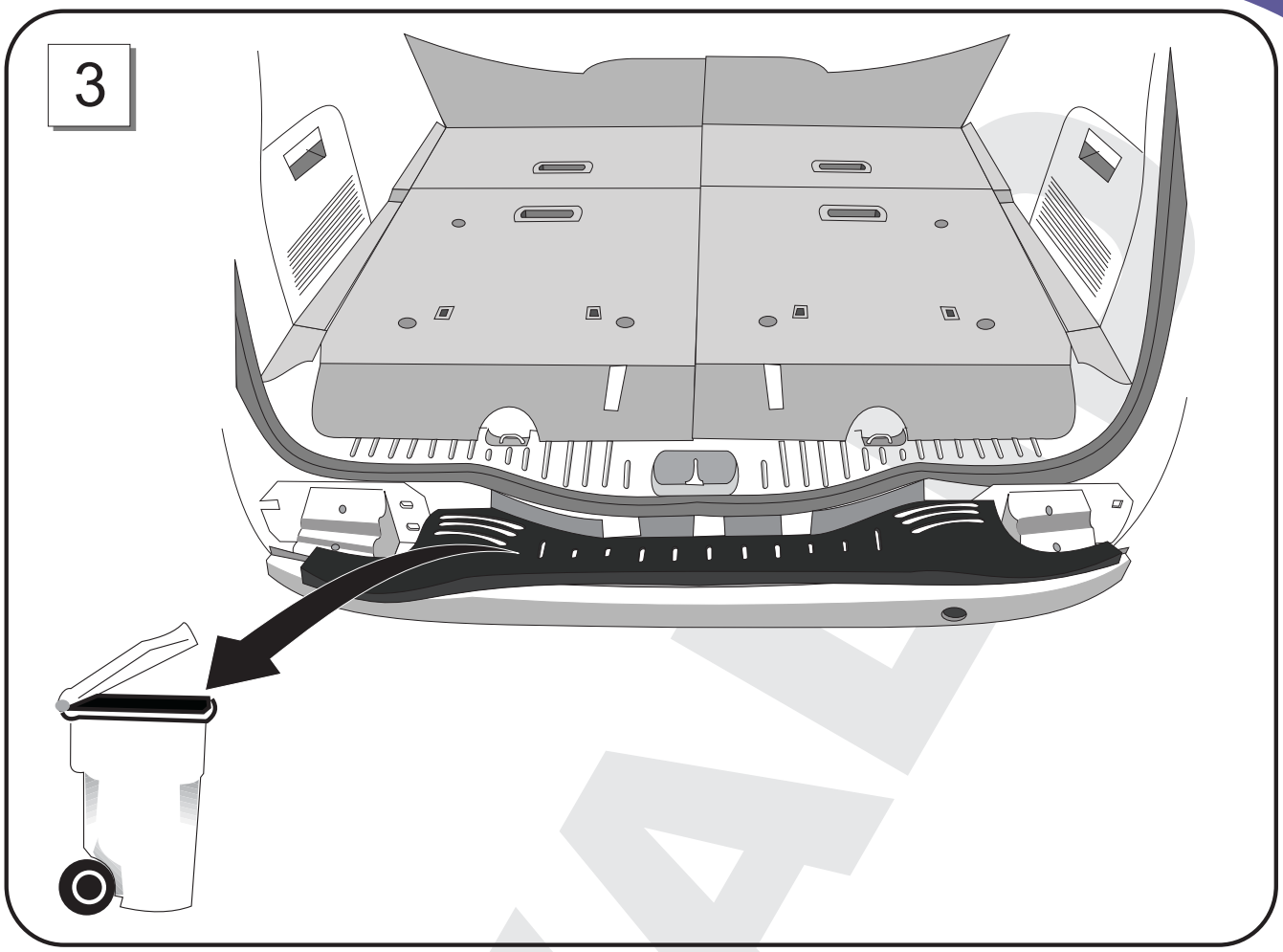
3

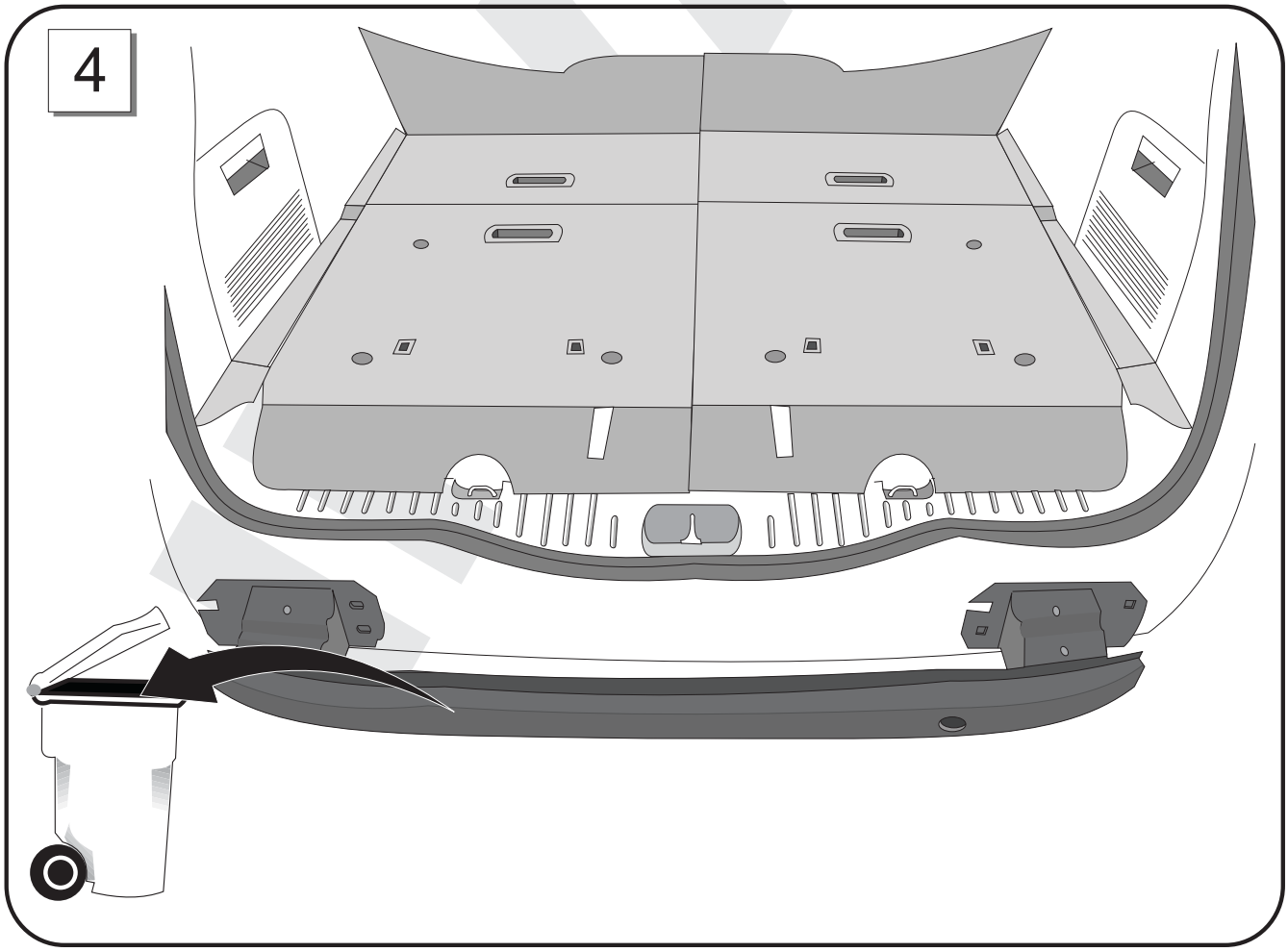
4

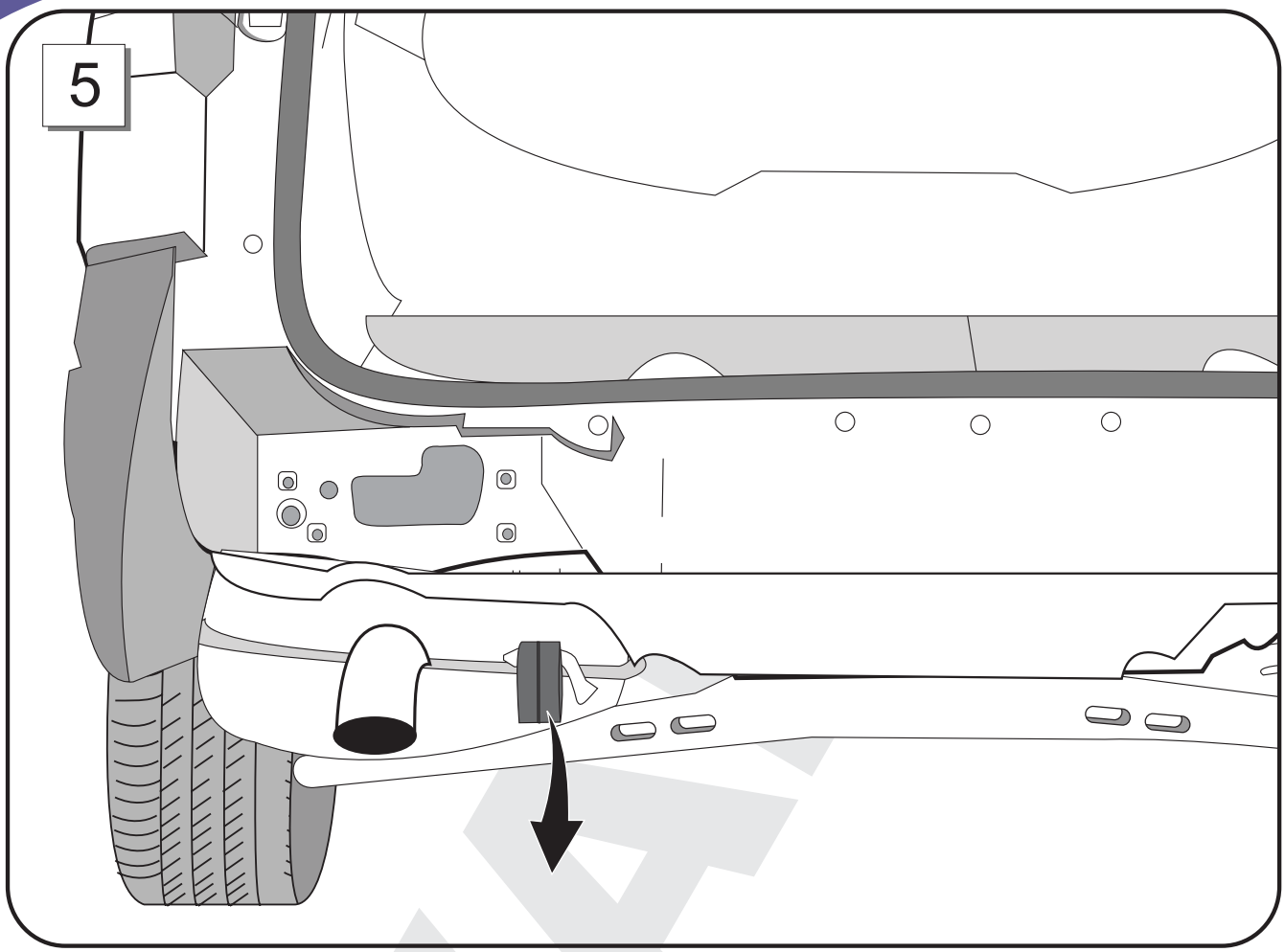
5

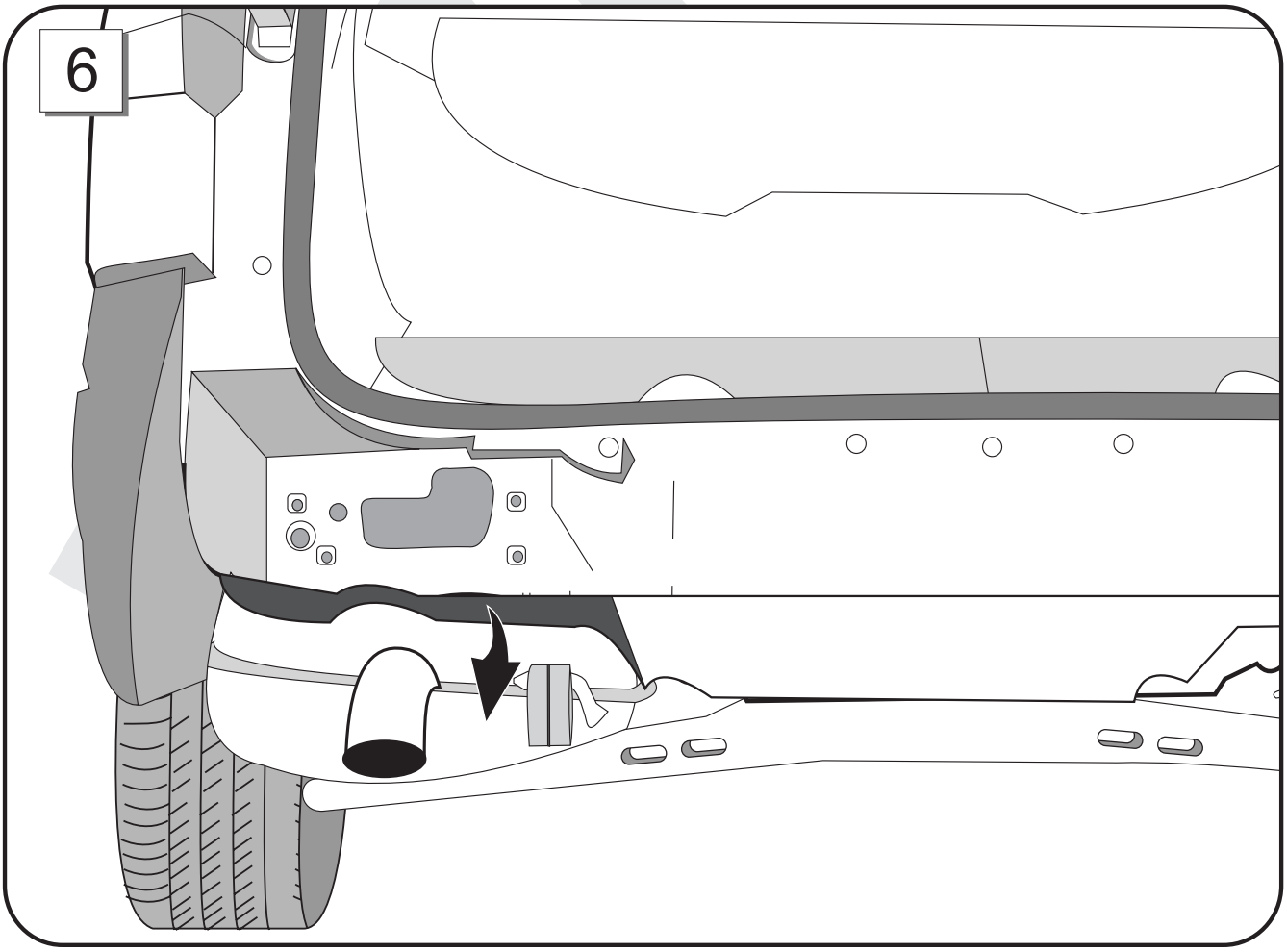
6

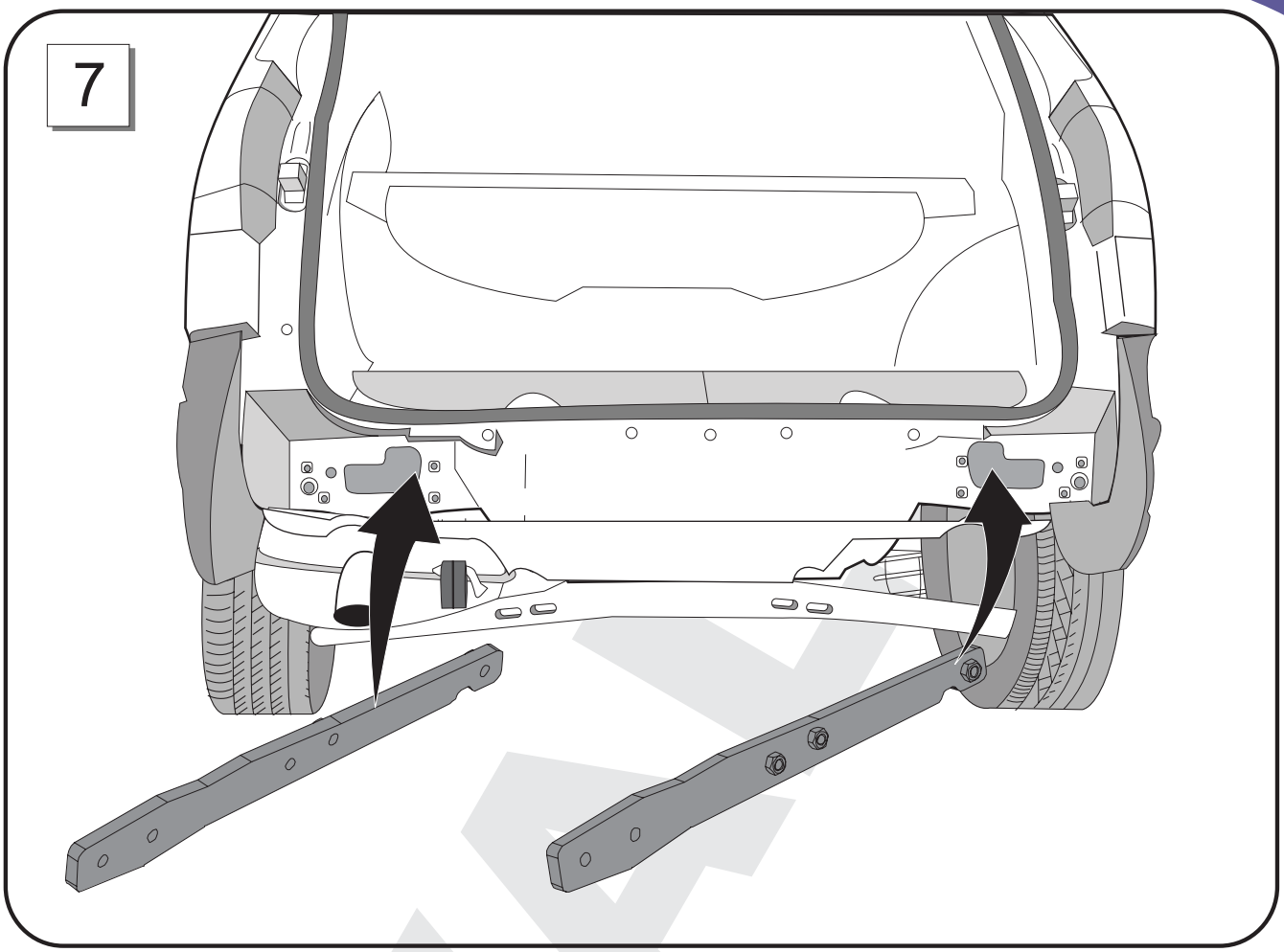
7

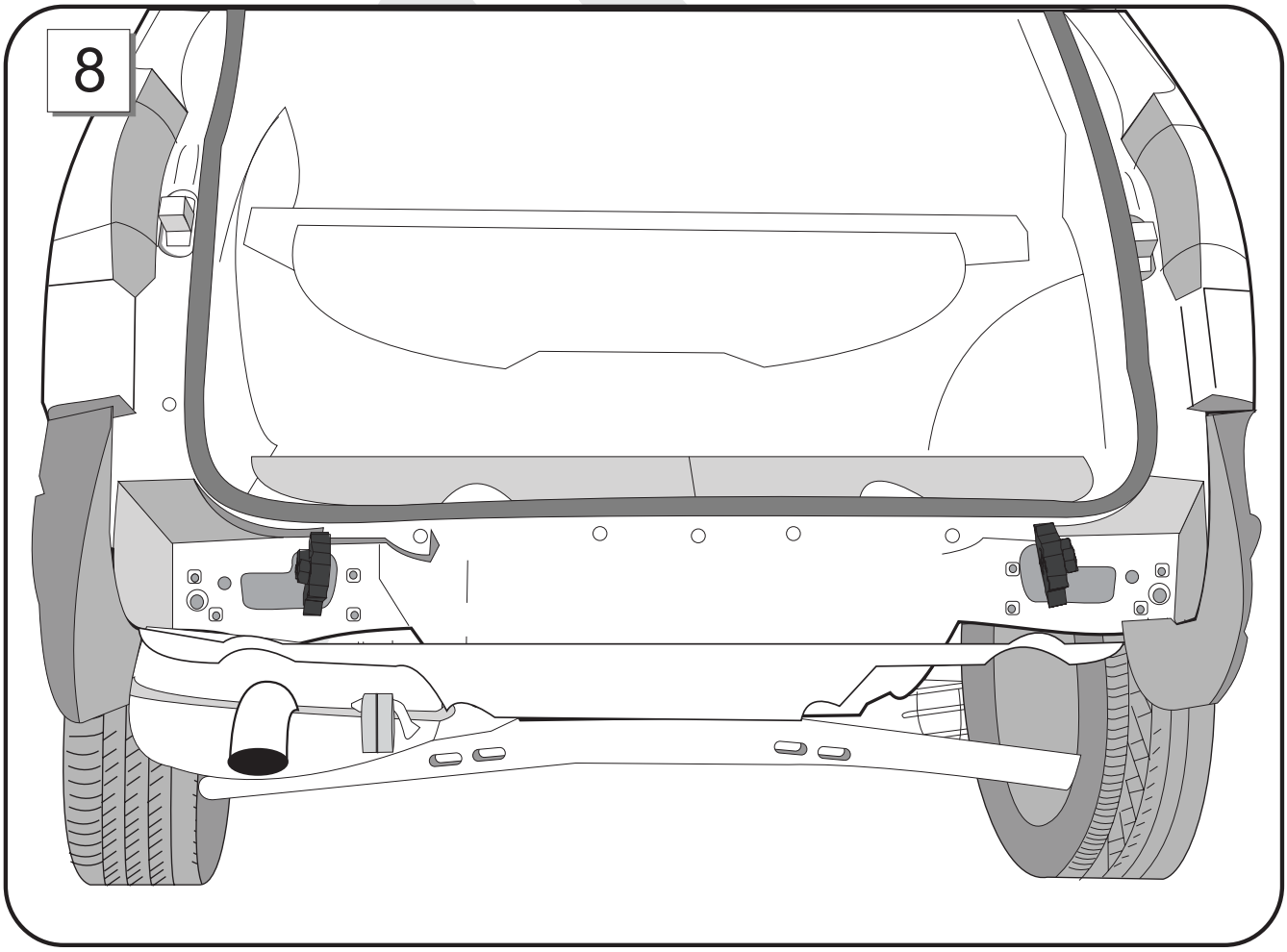
8

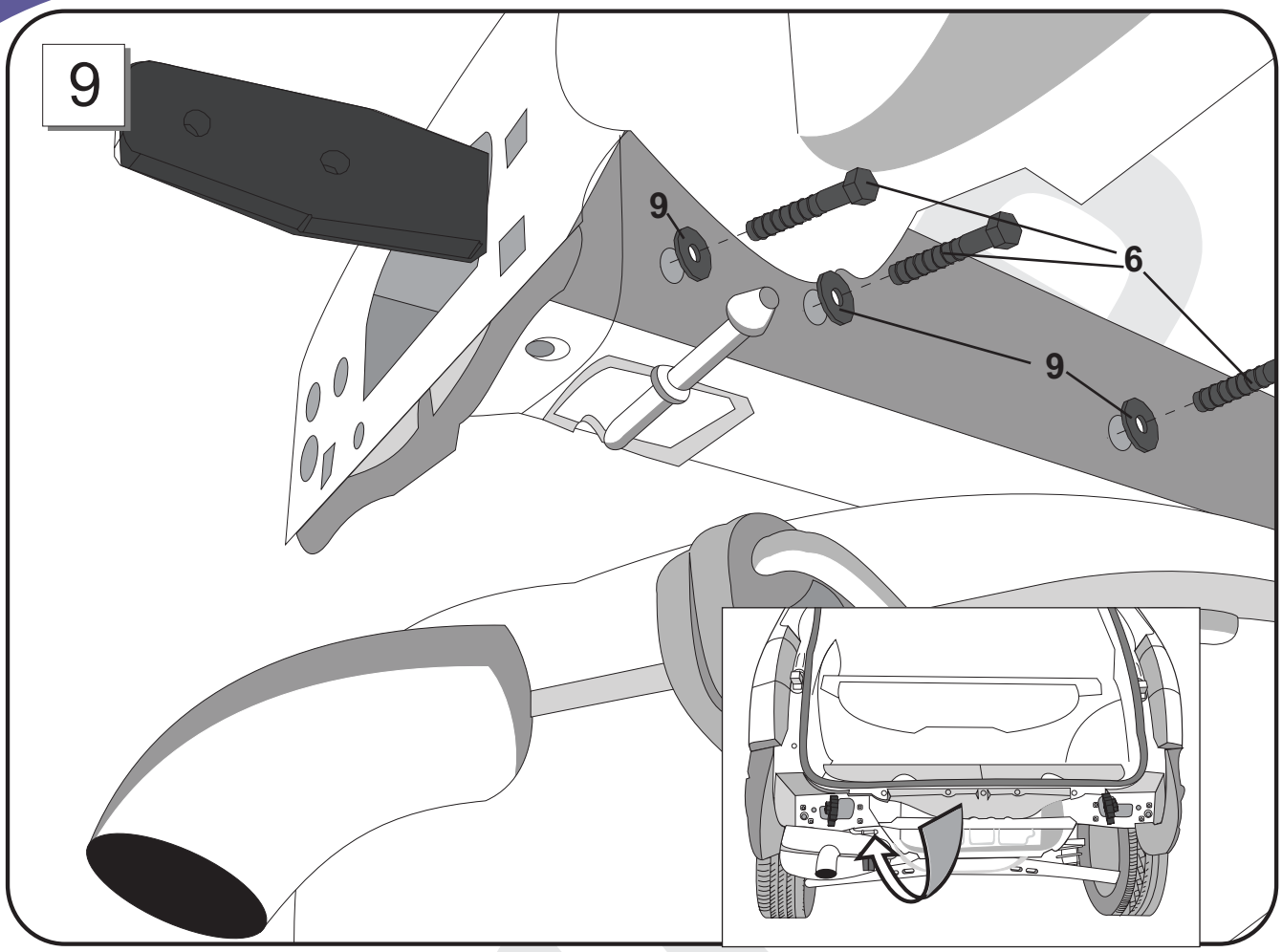
9
9
6
9

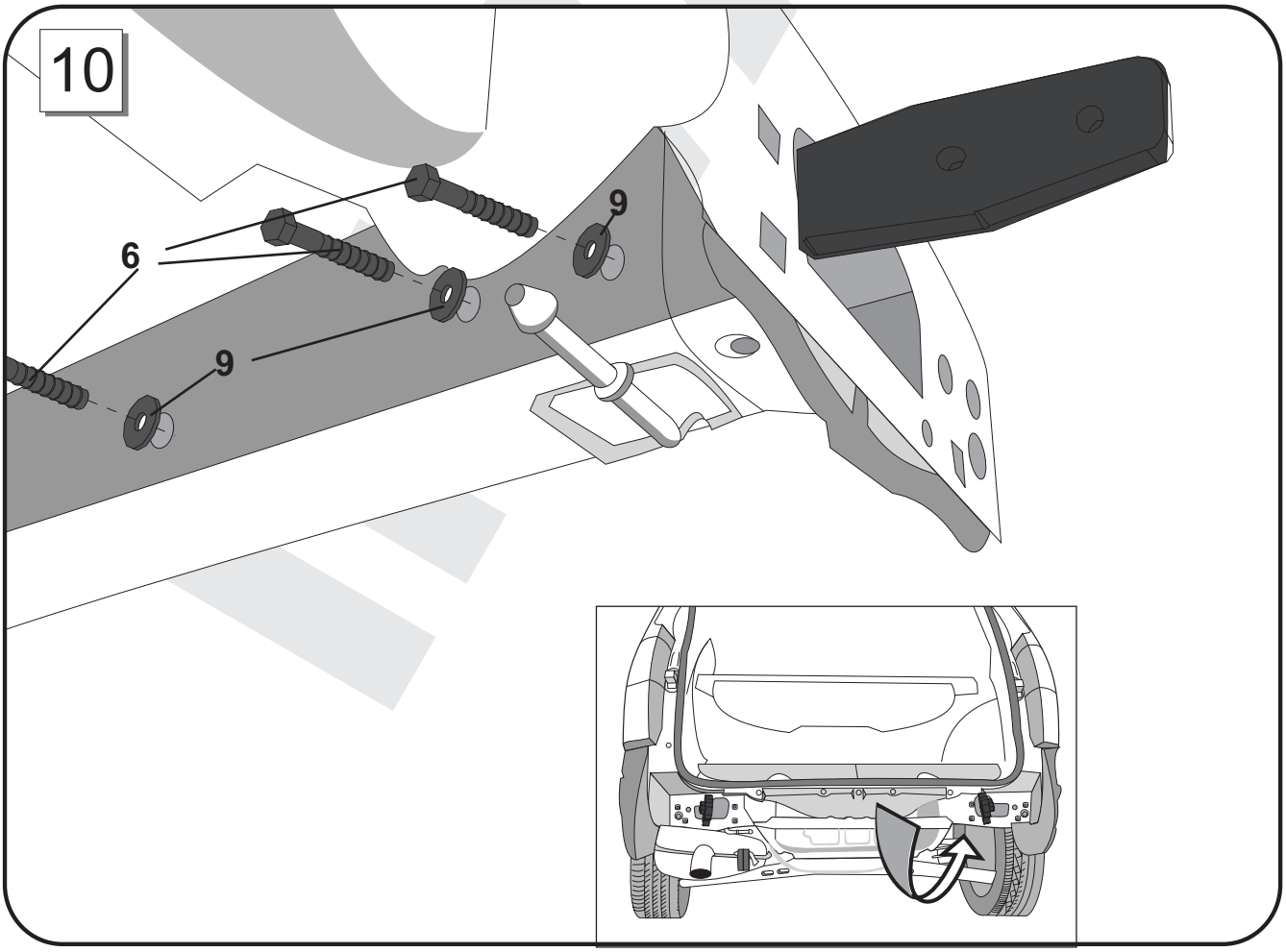
10
9
6
9

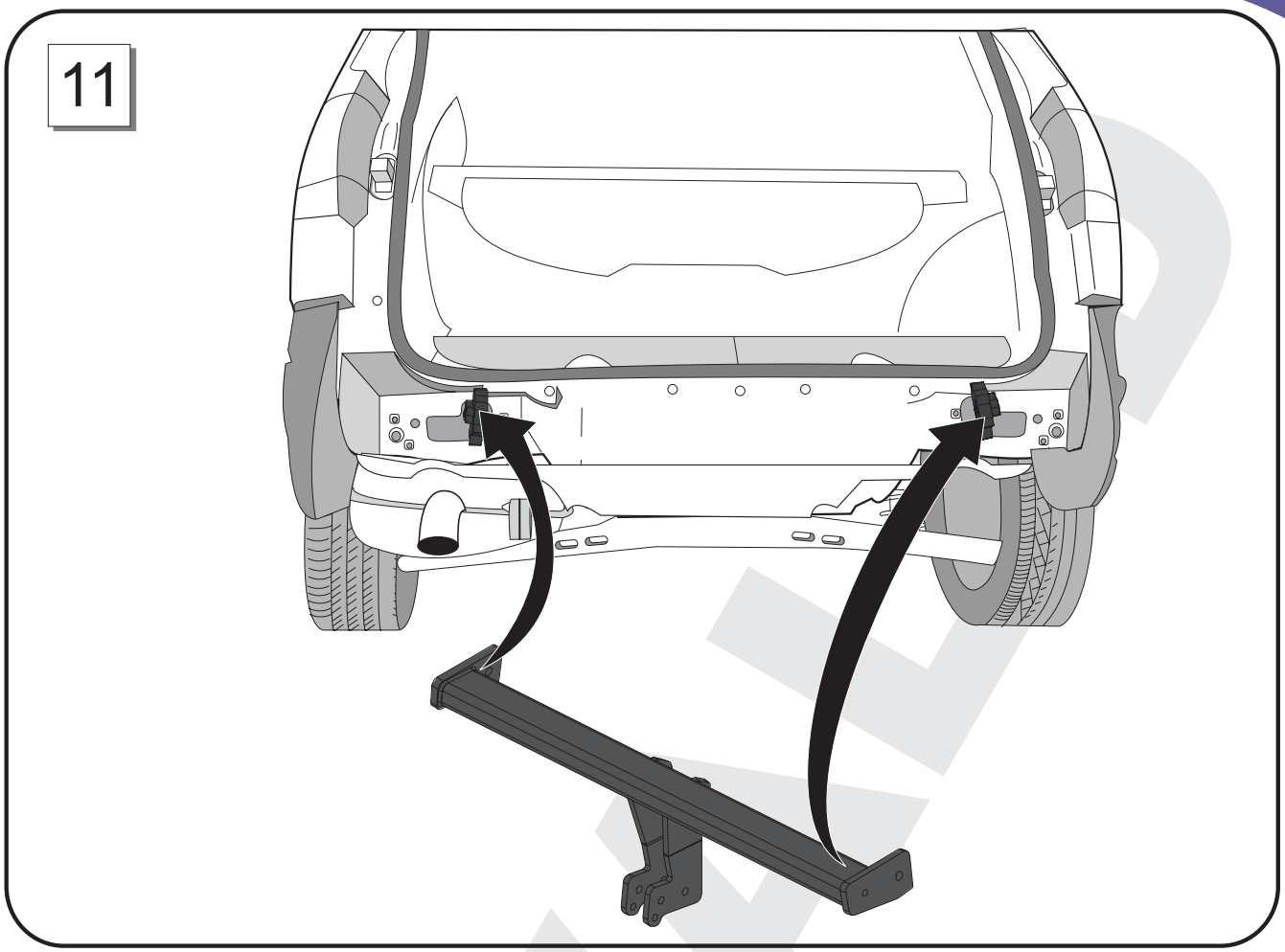
11

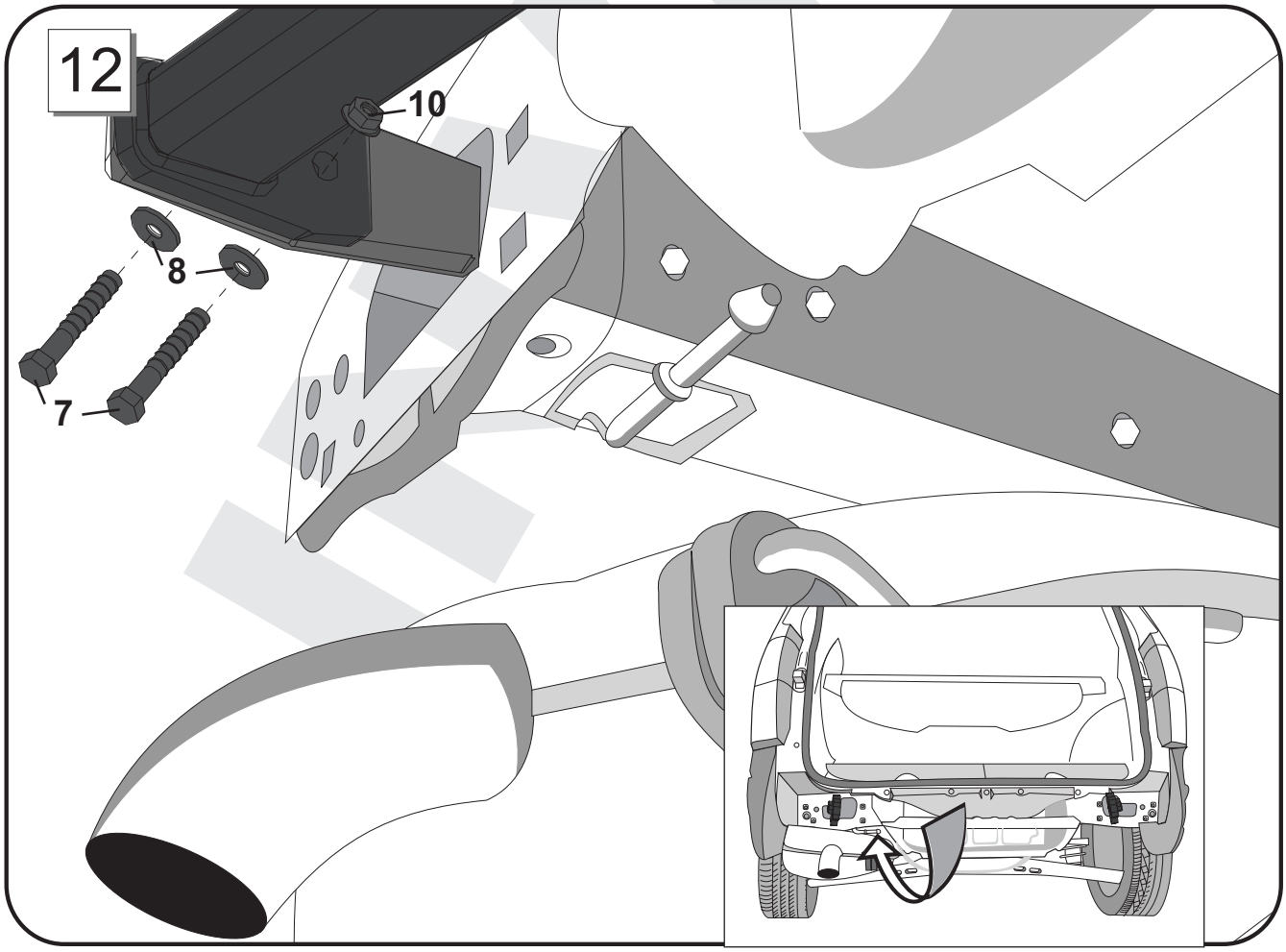
12
10
8
7

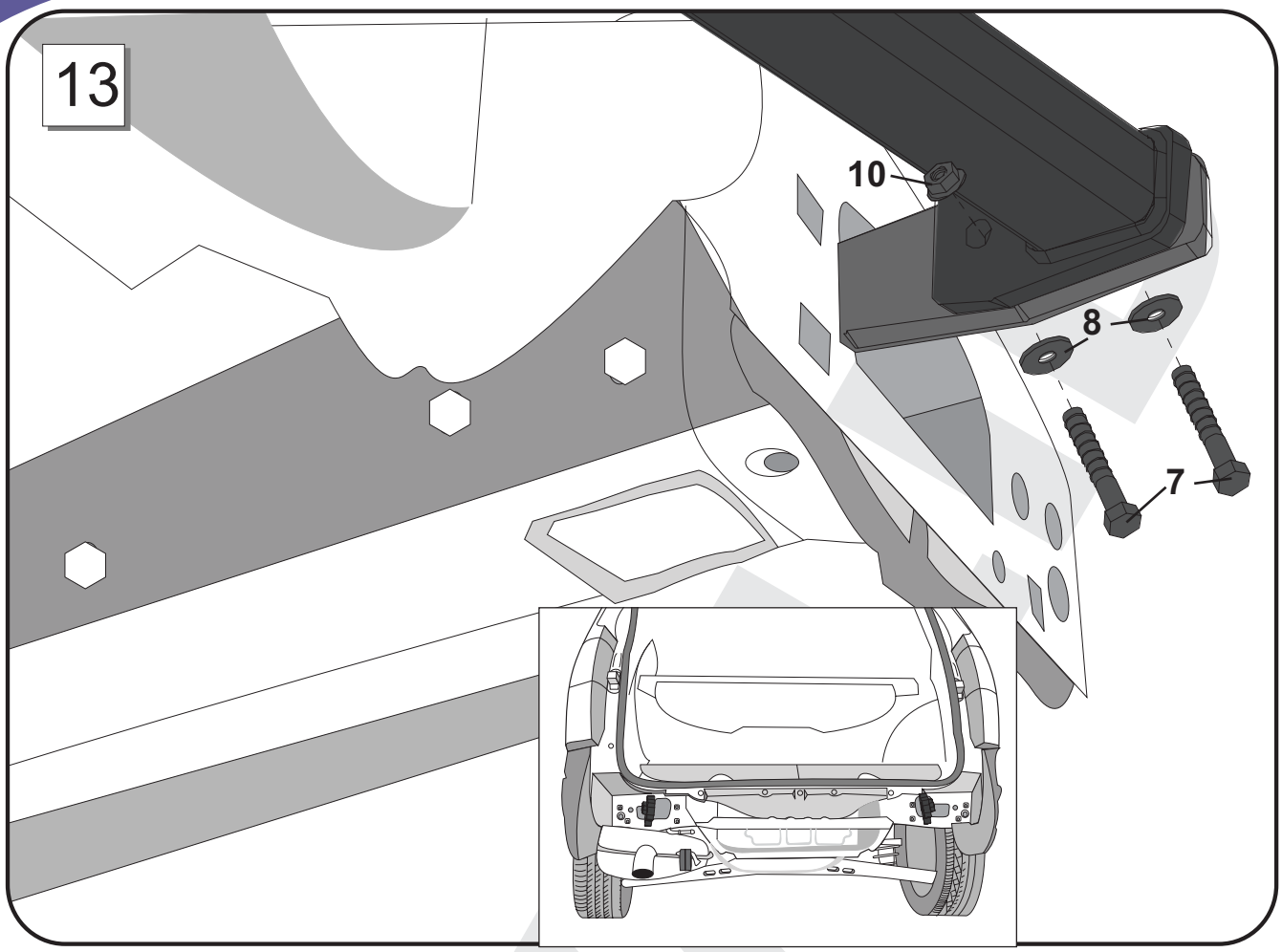
13
10
8
7

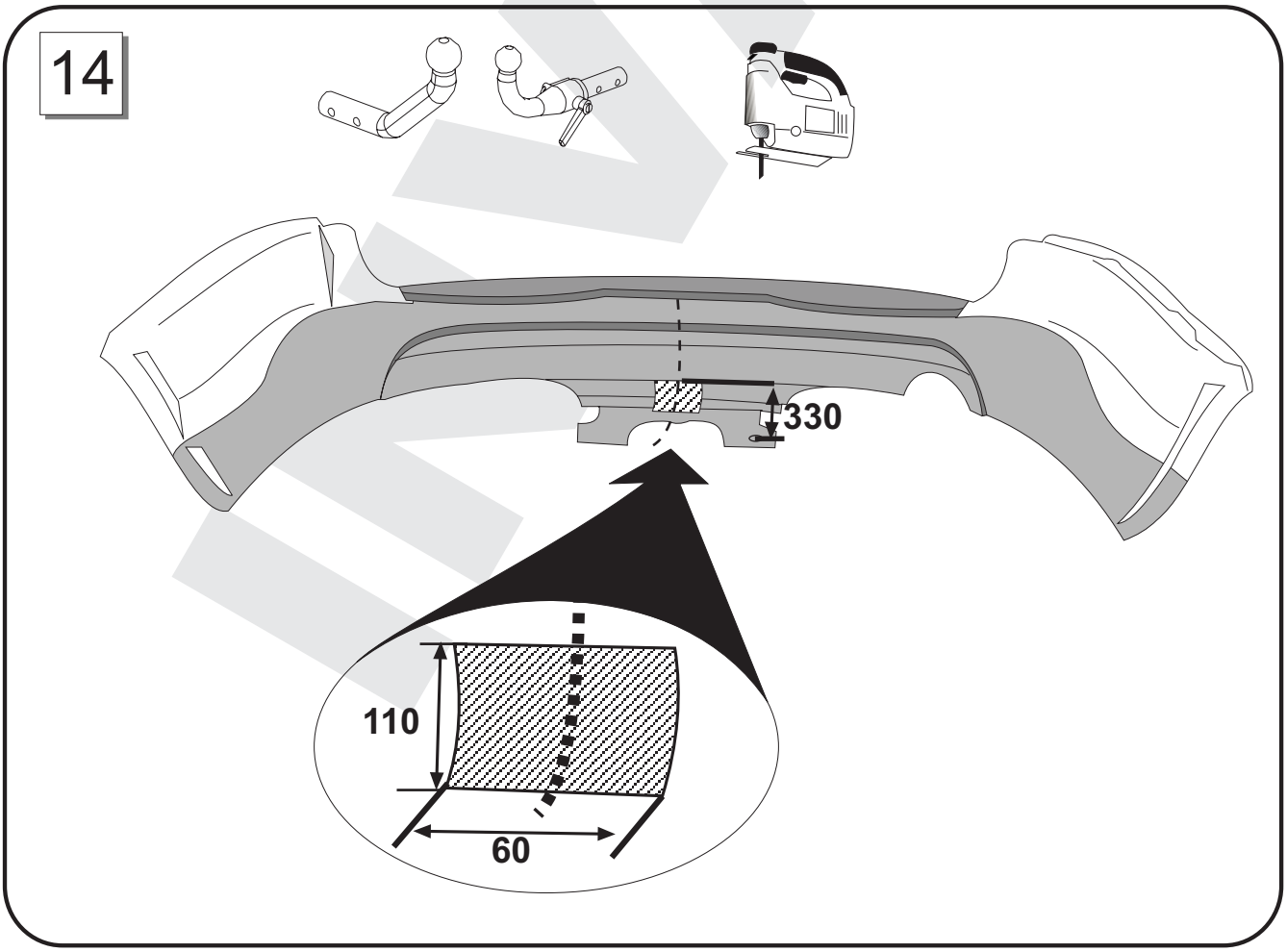
14
330
110
60

15

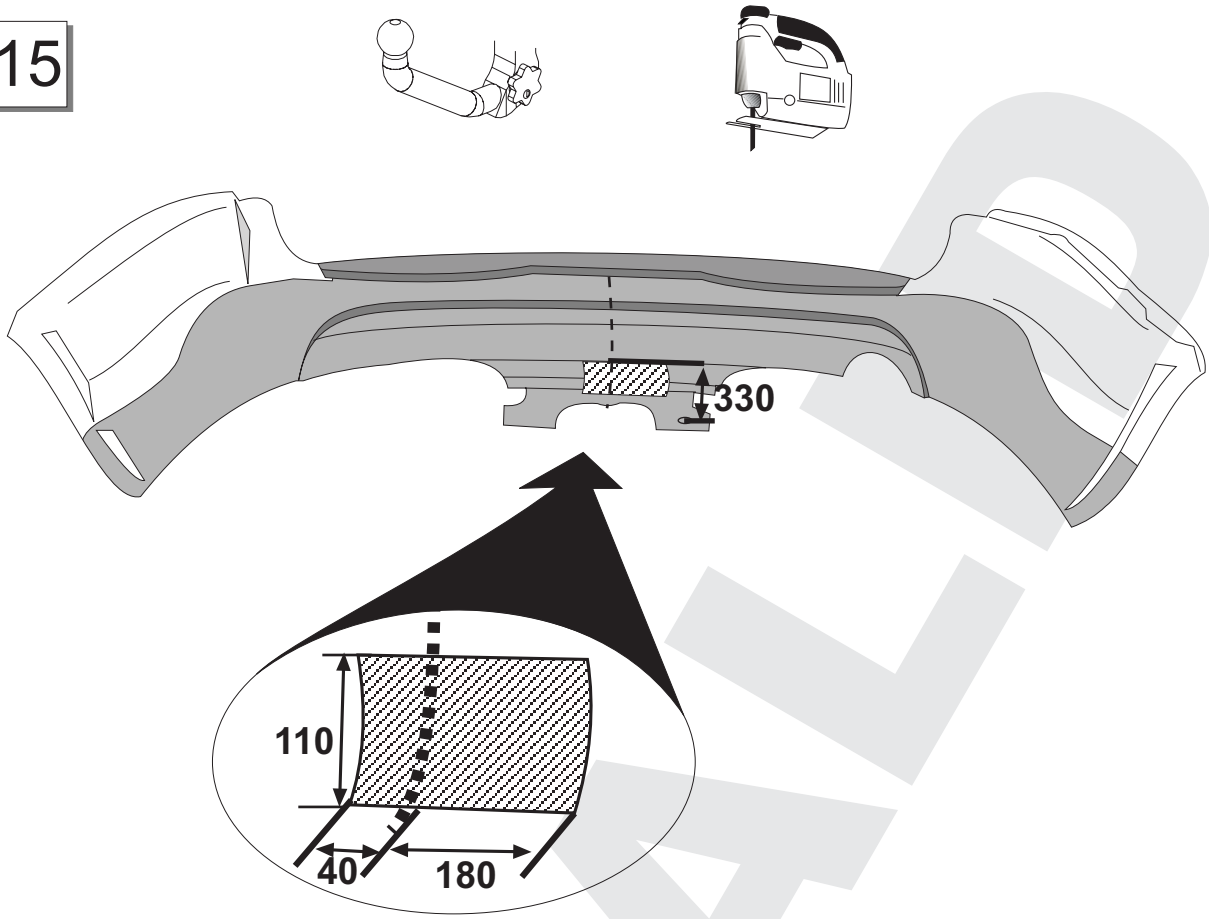


16

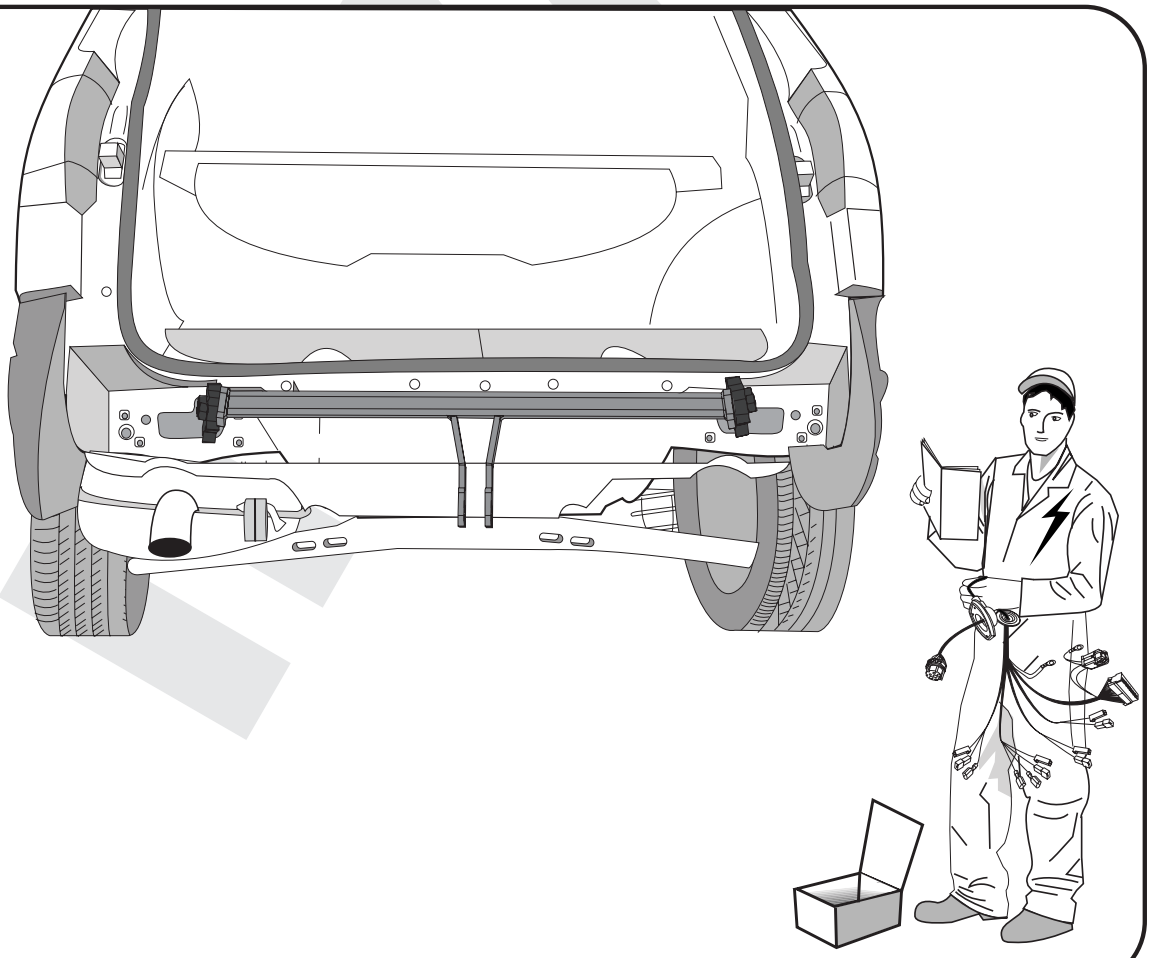

MALD

17

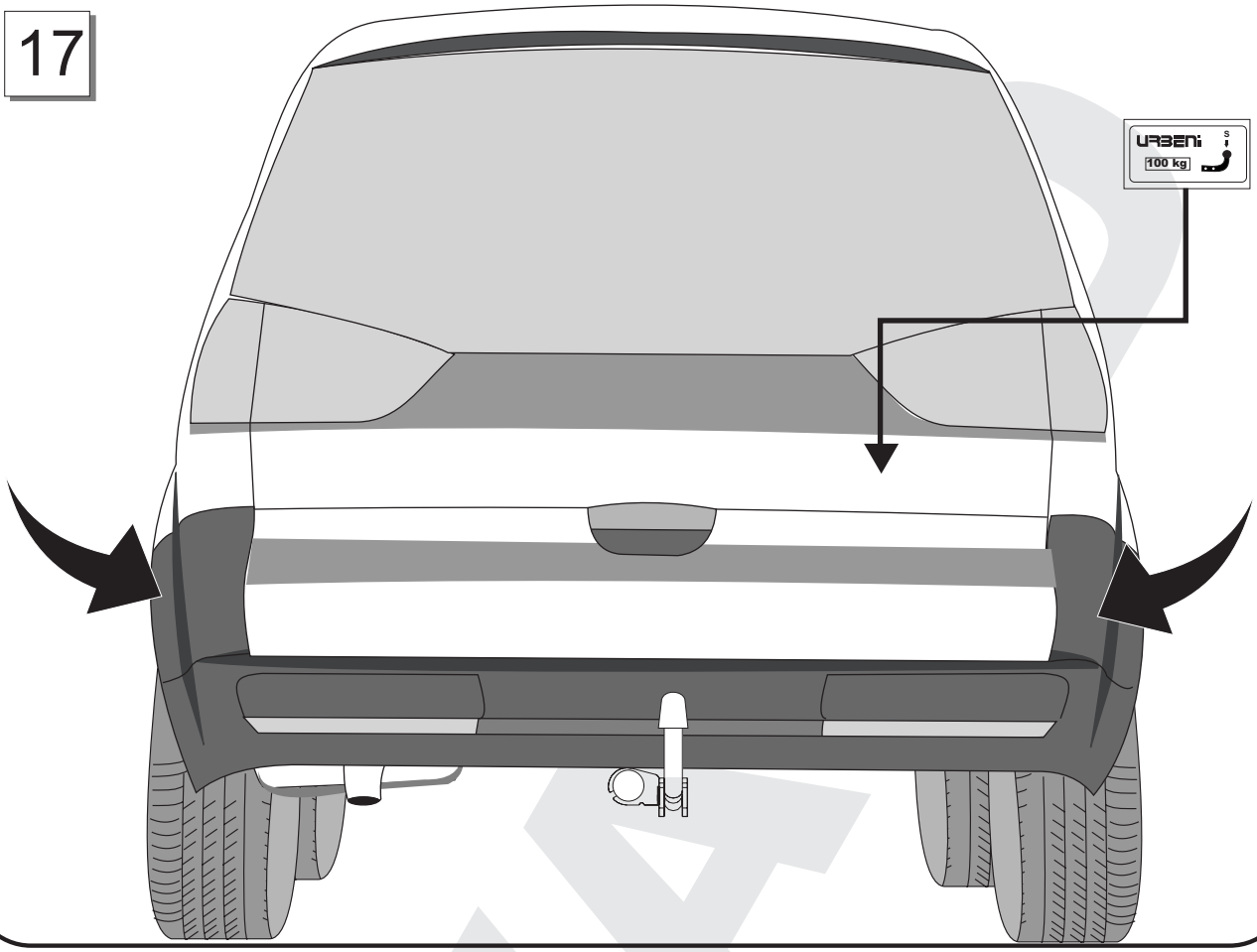


18

NL GR IRL DK

GB F D CZ

E I

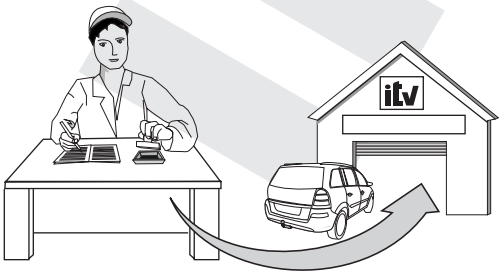


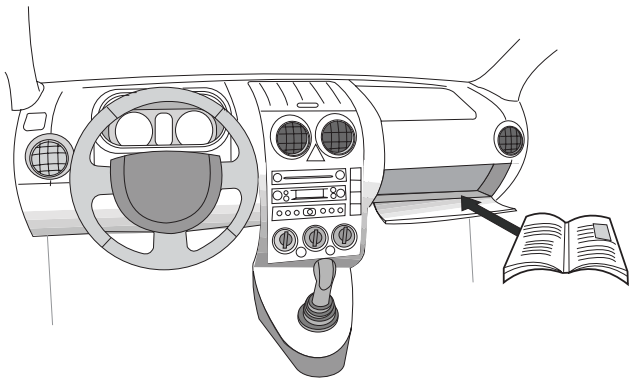

INVALID

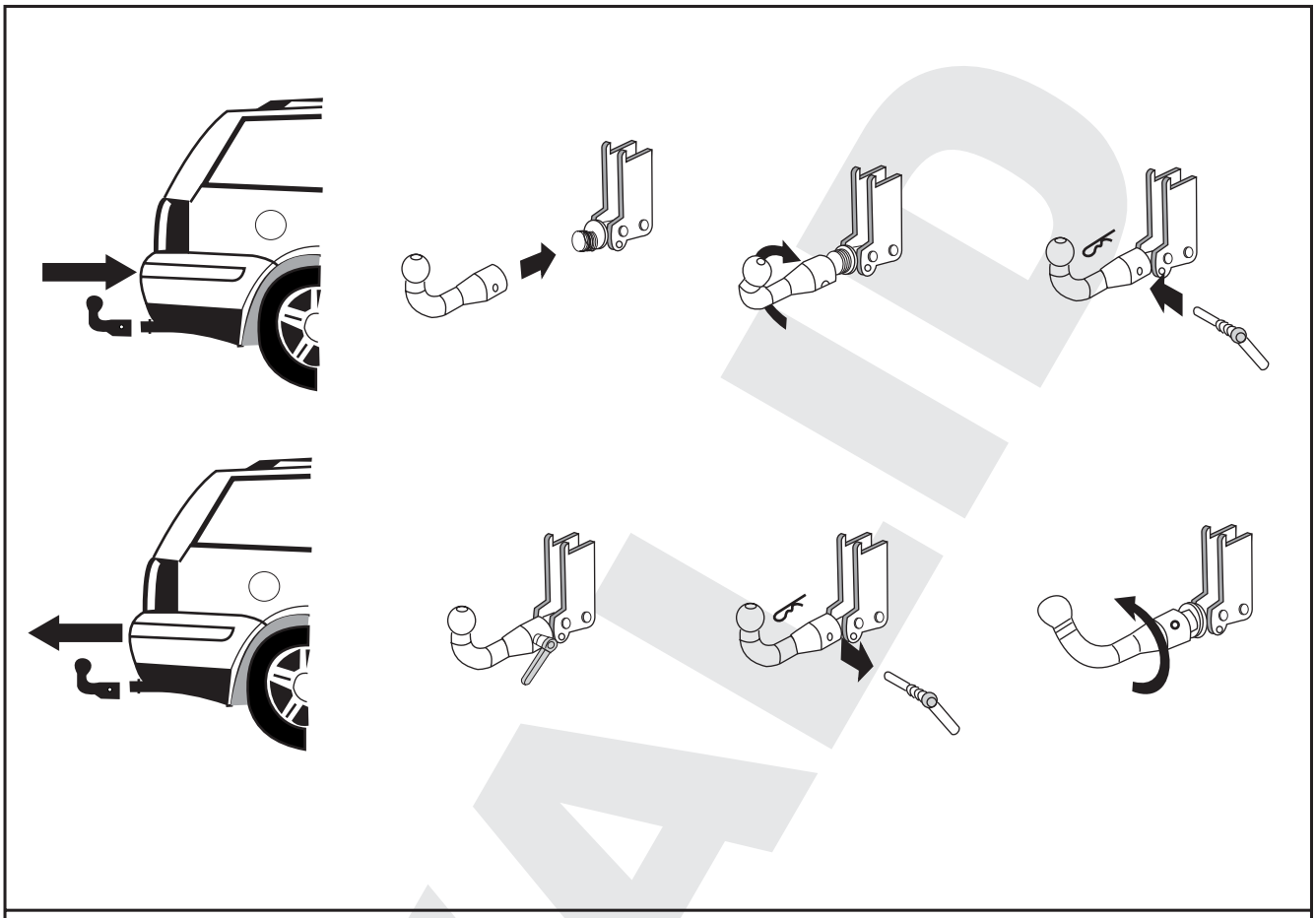

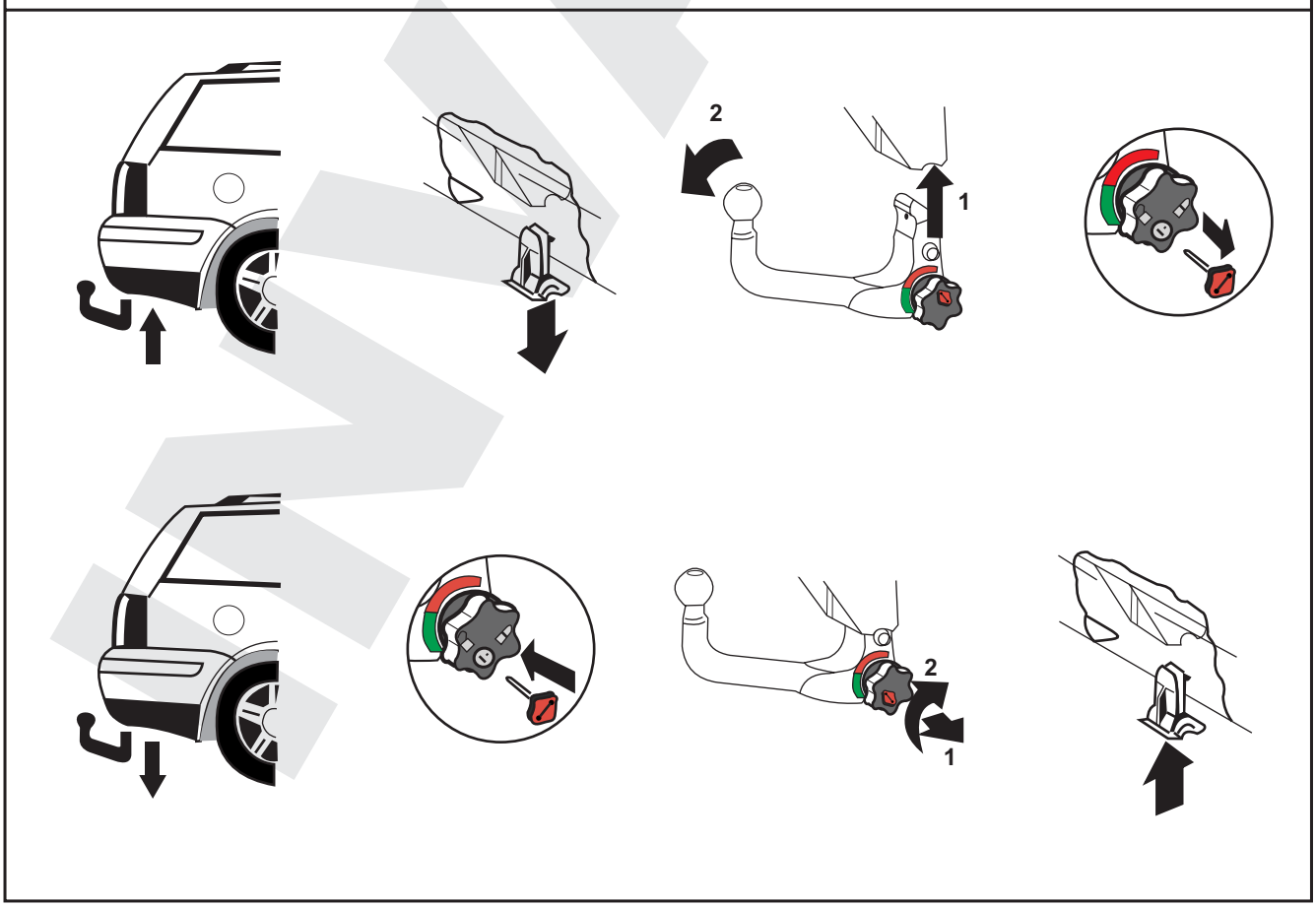


INVALID

LE GOUVERNEMENT
DU GRAND-DUCHE DE LUXEMBOURG

Ministère des Transports

L-2938 Luxembourg

SOCIETE NATIONALE DE
CERTIFICATION ET D´HOMOLOGATION

L-5201 Sandweiler
Registre de Commerce: B 27180

REFERENCE : e13*94/20*94/20*2394*00

ANNEXES : -Rapport Technique
-Fiche de Renseignements du constructeur

Sandweiler, le 29 decembre 2006

# Certificat de réception CE par type

## EC Type-Approval Certificate

**Communication concernant** [1]
**Communication concerning**[1]

- la réception
  the type approval
- ~~l'extencion de la réception~~
  ~~the extension of type approval~~
- ~~le refus de la réception~~
  ~~the refusal of type approval~~
- ~~le retrait de la réception~~
  ~~the withdrawal of type approvall~~

**d'un type d'élément de construction visé par la directive 94/20/CE**
*of a type of a component with regard to Directive 94/20/EC*

**Numéro de réception** [2] **:**
**Type-approval number** [2] **:** e13*94/20*94/20*2394*00

**Motif de l'extension :**
**Reason of extension :** **Not applicable**

## SECTION I
SECTION I

| | | |
|---|---|---|
| 0.1. | **Marque (raison sociale du constructeur) :**<br>Make (trade name of manufacturer) : | URBENI |
| 0.2. | **Type :**<br>Type : | F 026 |
| | **Description(s) commerciale(s) générale(s) :**<br>General commercial description(s) : | Undetachable coupling ball |
| | ***Version(s)/Variante(s) :***<br>*Version(s)/Variant(s) :* | B |

INVALID

LE GOUVERNEMENT
DU GRAND-DUCHE DE LUXEMBOURG

Ministère des Transports

L-2938 Luxembourg

SOCIETE NATIONALE DE
CERTIFICATION ET D´HOMOLOGATION

L-5201 Sandweiler
Registre de Commerce: B 27180

**REFERENCE :** e13*94/20*94/20*2395*00

**ANNEXES :** -Rapport Technique
-Fiche de Renseignements du constructeur

Sandweiler, le 29 decembre 2006

INVALID

# Certificat de réception CE par type
## EC Type-Approval Certificate

**Communication concernant** [1]
**Communication concerning**[1]

- la réception
  the type approval
- ~~l'extension de la réception~~
  ~~the extension of type approval~~
- ~~le refus de la réception~~
  ~~the refusal of type approval~~
- ~~le retrait de la réception~~
  ~~the withdrawal of type approvall~~

**d'un type d'élément de construction visé par la directive 94/20/CE**
*of a type of a component with regard to Directive 94/20/EC*

**Numéro de réception** [2] **:**
**Type-approval number** [2] **:** e13*94/20*94/20*2395*00

**Motif de l'extension :**
**Reason of extension :** **Not applicable**

## SECTION I
SECTION I

| | | |
|---|---|---|
| 0.1. | **Marque (raison sociale du constructeur) :**<br>Make (trade name of manufacturer) : | URBENI |
| 0.2. | **Type :**<br>Type : | F 027 |
| | **Description(s) commerciale(s) générale(s) :**<br>General commercial description(s) : | Detachable coupling ball |
| | ***Version(s)/Variante(s) :***<br>*Version(s)/Variant(s) :* | Version C (detachable coupling ball)<br>Version D (Vertical detachable coupling ball) |

INVALID

URBENi, S.L.
Pol.Centrovia, A-2, Km 303. c/Buenos Aires, nº10
50196 LA MUELA-ZARAGOZA (ESPAÑA)
Tel.: +34 976 14 44 01 / +34 902 41 78 50
Fax.: +34 976 14 44 02

## DA COMPILARE PER IL COLLAUDO

### DICHIARAZIONE DI CORETTO MONTAGGIO

**La sottoscritta Ditta dichiara di aver montato in maniera corretta ed in conformità alle prescrizioni sia del costruttore del veicolo che del costruttore del dispositivo stesso il seguente dispositivo di attaco meccanico:**

**Tipo:** ----------

**Il dispositivo di attaco meccanico sopra descritto è stato installato su autoveicolo tipo:**

---

**targa:**
---

**Si dichiara inoltre di aver informato l'utente del veicolo sull'USO e MANUTENZIONE del dispositivo stesso.**

**TIMBRO E FIRMA**

---

**Dispositivo di traino**
**codice:**
**Per autoveicoli:**
**Tipo:**

**Clase e tipo di attacco:**
**Omologazione:**
**Valor D:**
**Massa Massima Rimorchiable:**
**Carico Verticale Massimo:**

**Larghezza max. Rimorquiabile**

**per Caravan e T.A.T.S.: ..... Vedere CARTA di CIRCOLAZIONE VEICOLO**
**(motrice) + 70 cm =.....**
**arrotondare ai 5 cm superiore**

**(vedi D.M. 28/05/85)**

INVALID

# C E R T I F I C A D O D E M O N T A J E

D./Dña. …………………………………………………………., responsable técnico de la empresa………………………………………………………………………………………………………, domiciliada en ……………………………………………….. provincia de ……………………….., calle …………………..…………………….. nº ……….… teléfono ………………………….., dedicada a la actividad ……………………………………………………………………….., con nº de Registro Industrial ……………………………………………………………………..

## CERTIFICA

Que la mencionada empresa ha realizado la/s reforma/s consistente/s en: [1]

**Incorporación de dispositivo para remolcar, marca:** ……………………………………………………………
**Con nº de identificaciónmarca de homologación:** … … … … … … … … … … … … … … … … … … … … … … … … … … … … … … … … … … … … … … … …

Tipificada/s en el Real Decreto 736/1988 con el/los número/s (2) ………………... sobre el vehículo marca ………………………, tipo ……………., variante …………………………….. denominación comercial ………………………………., matrícula ……………………………… y nº de bastidor …………………………………………….….., de acuerdo con:

- La normativa vigente en materia de reformas de importancia de vehículos.
- Las condiciones del informe favorable, o en su caso, las normas del fabricante del vehículo aplicables a la/s reforma/s llevadas a cabo en él.
- El proyecto descriptivo de la/s reforma/s, adjunto al expediente.

**OBSERVACIONES:**
*La reforma efectuada no necesita proyecto según Régimen Transitorio tipificado en el párrafo primero, de la disposición 3ª de la página 44.034 del B.O.E. nº 301 de fecha de publicación 17 de diciembre de 2002*

____________________________a ____de____________________de ______

Firma y Sello

Fdo, el responsable técnico.: ________________________

[1] Se describirán las operaciones básicas realizadas sobre el vehículo y se citarán los elementos y sistemas instalados.
[2] Si el dispositivo para remolcar no cumple con la normativa 94/20/CE poner “26”
Si el dispositivo para remolcar cumple con la normativa 94/20/CE dejar en blanco y proceder a la anotación en la tarjeta ITV adjuntando el certificado de montaje del taller y el manual de instrucciones de montaje.

INVALID