URBENI

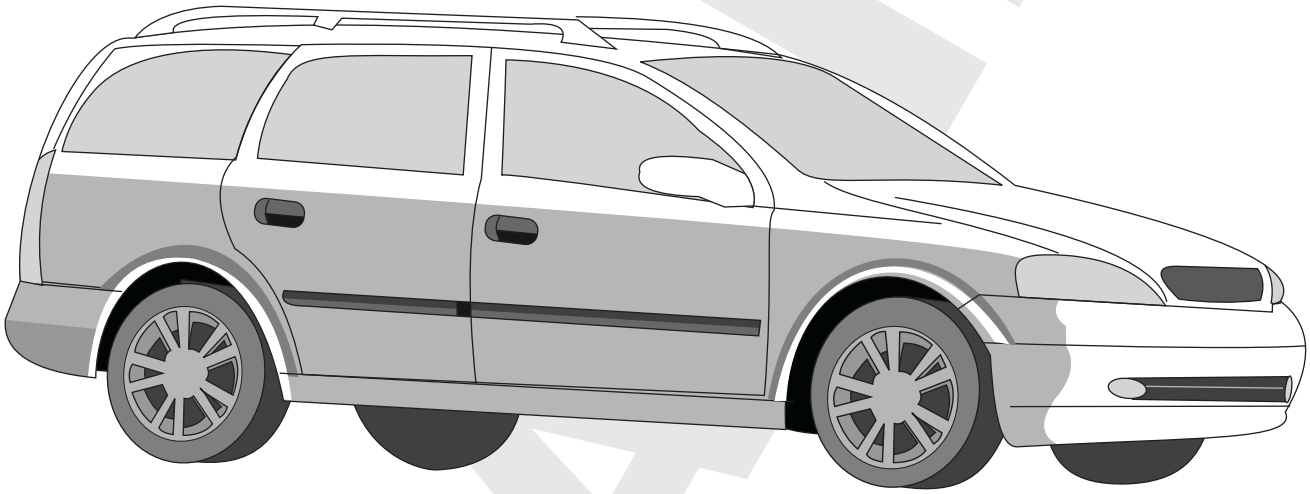

OPEL ASTRA G CARAVAN ('98-'04)

INVALID

D8.970 Rev.0 / 2006.10.06

INVALID

- **Enganche fabricado por URBENI adaptable a la maca del vehículo.**
- **Towbar made by URBENI adaptable to the brand of the vehicle.**
- **Attelage fabriqué par URBENI adaptable á la marque de ce véhicule.**
- **Für dieses Fahrzeug angepasst und hergestellt durch URBENI**
- **Dispositivo de traino URBENI adeguato alla marca di questo veicolo.**

URBENI le ofrece una garantia del producto por un periodo de 2 años desde la fecha de entrega. conforme lo dispuesto en la directiva 1999/44/CE y la ley 23/2003, esta garantía está limitada a reemplazar el producto defectuoso y en ningún caso se extenderá a daños o perjuicios consecuenciales.

THE URBENI's products have a warranty period of 2 years after the delivery date, conform to the standard 1999/44/CE, this warranty is limited to the replacement of the defective products, and it will not never cover any derivate damages.

Les produits d'URBENI ont une garantie de 2 ans depuis la date de livraison ce qui est conforme à la Normative Europèenne 1999/44CE. Cette garantie inclue de remplacer le produit défectueux, mais en aucun cas les dommages ou préjudices conséquents

URBENI gewährt eine Garantie von einen 2 Jahre in ordnung nach dem Fertigunsnorm. Der Hersteller behält sich das Recht vor die schadhafte Ware zu repaieren oder zu ersetzen und in keinem Fall übernimmt er Folgekosten für Schäden an Dritten.
Bemerkung: Für einen Mangel am Produkt, der durch den Fahrzeughalter oder eine andere. Person aufgrund unsachgemäßer Benutzung verursacht wurde, übernimmt Urbeni keine Haftung. Alle befestigungsschrauben der KmH nach ca. 1000 Anhänger-Km und bei jeder Fahrzeuginspektion gemäss den angegebenen Anziehdrehmomenten nachziehen

Polígono Centrovía,
Ctra. A-2 E-90 Km 303 C/ Buenos Aires, 10
E-50196 La Muela (Zaragoza)

Tels. +34 976 14 44 01 / +34 902 41 78 50
Fax. +34 976 14 44 02
e-mail: urbeni@urbeni.com

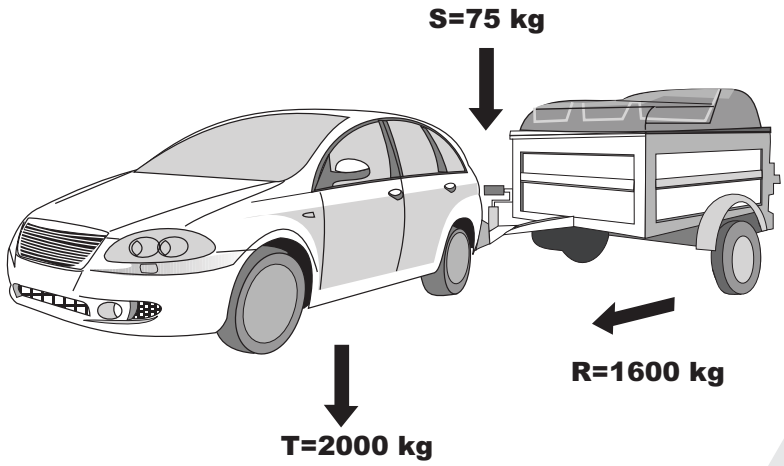

94/20/CE

D=8,72 kN

$g = 9{,}81\ m/sg^2$

$$D=\frac{T\cdot R}{1000\cdot(T+R)}\cdot g \quad T=\frac{R\cdot D\cdot 1000}{(g\cdot R)-(1000\cdot D)} \quad R=\frac{T\cdot D\cdot 1000}{(g\cdot T)-(1000\cdot D)}$$

kN kg kg

0 km **1000 km**

	M8	M10	M12	M14	M16
N·m	23	50	80	135	200

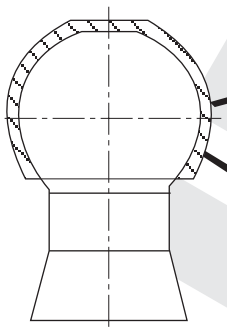

URBENI

S

75 kg

INVALID

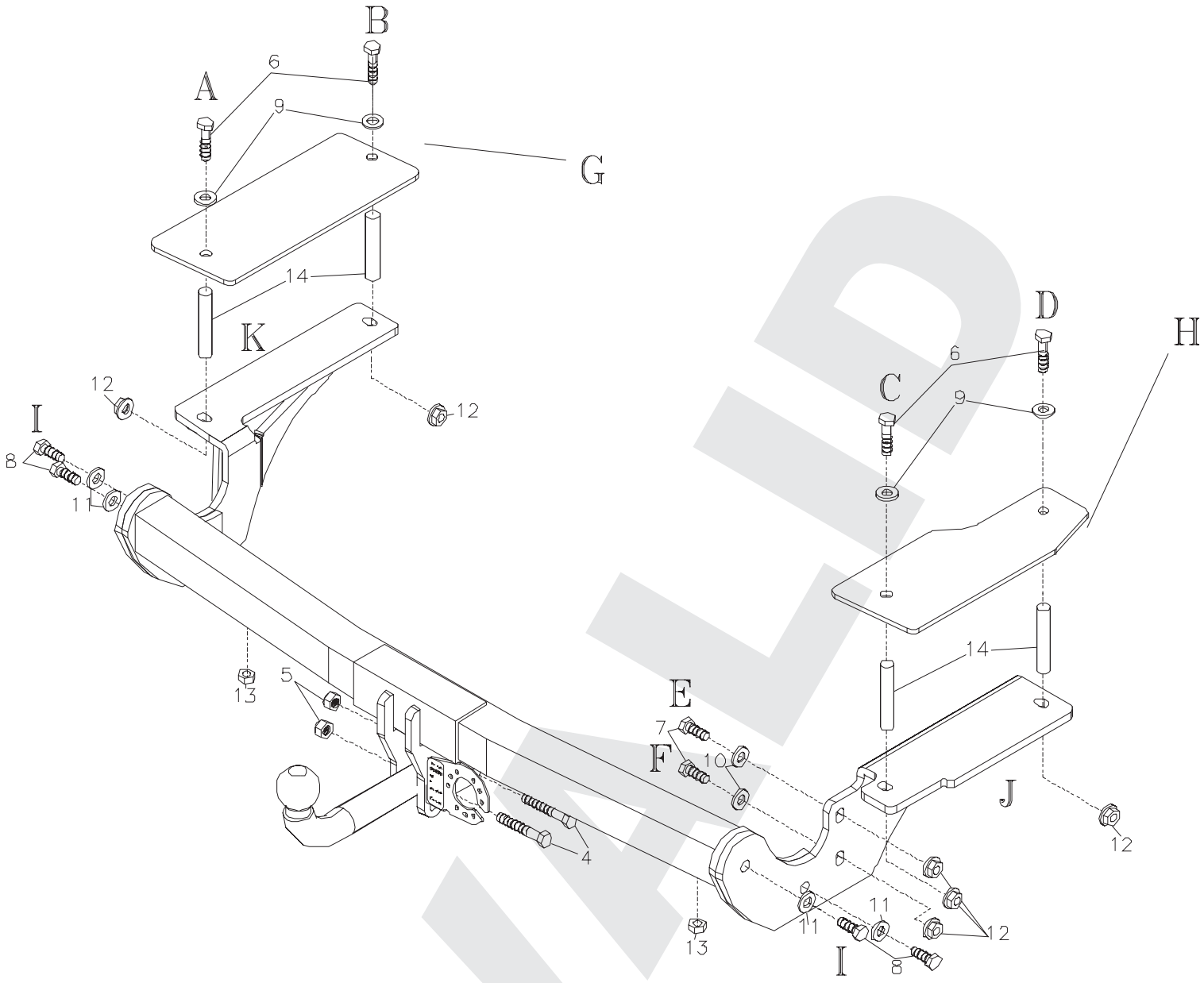

REF: 02437

URBENI

CLASS **A50-X**

e13 APPROVAL NUMBER **00*0768**

TYPE **O 012**

D- VALUE

D **8,72** kN

MAX.VERT.LOAD.

S **75** kg

www.urbeni.com

MADE IN SPAIN

INVALID

Nº		Q	
1		1	
2	URBEN 80 Kg	1	
3		1	
6		4	M10x120 DIN 931
7		2	M10x40 DIN 933
8		4	M12x40 DIN 933
9		4	M10 DIN125
10		2	M10 DIN 9021
11		4	M12 DIN125
12		6	M10 DIN 6923
13		2	M12 DIN 6923
14		2	DIAM.16x86mm.

4		2	M12x80 DIN 931
5		2	M12 DIN 985

INVALID

E

1. Desmontar las unidades de las luces traseras y el parachoques.
2. Bajar el último amortiguador del tubo de escape al sacarlo de sus gomas.
3. Retirar el relleno de poliestireno del parachoques(no se vuelve a colocar), y serrar la parte inferior del paragolpes según FIG. 1.
4. Taladrar con broca de 11mm el fondo del maletero atravesando el mismo a la altura de las depresiones, en los puntos que corresponden con los puntos de anclaje (A) (B) (C) (D) (Agrandar los orificios taladrados hasta 18mm).
5. Introducir los tornillos de M10x120 en los orificios de las contraplacas (G) y (H) encajando los tubos distanciadores sobre las roscas y montar el conjunto dentro del maletero.
6. Colocar la pieza J en el lado derecho y atornillarla a los puntos de anclaje anteriores y fijar los puntos (E) y (F).
7. Colocar la pieza K en el lado izquierdo y atornillarla a los puntos de anclaje anteriores.
8. Colocar el amarre principal y fijarlo en los puntos de anclaje (I).
9. Colocar lo retirado en los puntos 1 y 2.

INVALID

F

1. Demonter les phares arrières et le pare-chocs.
2. Retirer le dernier amortisseur de pôt d'échappement.
3. Retirer le replat de polystyrène du pare-chocs, et y serrer la part inferieur du pare-chocs suivant le dessin 1.
4. Percer avec un fôret 11 mm à travers du fond du coffre au niveau des dépressions les points d'ancrages (A), (B), (C) et (D).
5. Introduire les boulons M10x120 dans les orifices des contreplaques (G) et (H) .
6. Mettre l'attelage aux points d'ancrages (A), (B), (C) et (D) et fixer les points (E) et (F).
7. Remettre en place ce qui a été démonter aux points 1 et 2.

INVALID

GB

1. Dismount the rear light kits and the bumper.
2. Loosen the rearmost exhaust suspension rubbers.
3. Remove the foam from the inner bumper (it will no longer be used) , and make a recess on the bumper according to detail drawing 1.
4. Drill the bottom of the trunk at the points that correspond to fitting points (A),(B), (C) and (D) on O 11 mm. (Enlarge the drilled holes on O 18 mm).
5. Introduce M 10 x 120 screws at brackets holes G and H and fit the distance tubes. Mount all these on the inside of the trunk.
6. Place towbar and mount points (A), (B), (C) and (D). Mount points (E) and (F).
7. Remount all items removed at points 1 and 2.

INVALID

D

1. Die Anhängervorrichtung auspacken und die Befestigungsteile auf Vollständigkeit überprüfen. Im Bereich der Befestigungspunkte den Unterbodenschutz entfernen.
2. Die hintere Beleuchtung und den Stobfänger demontieren.
3. Den letzen Dämpfer des Auspufftopfes aus der Gummihalterung herausnehmen.
4. Die Füllung des Stobfängers entfernen (diese Füllung wird nicht mehr verwendet), und die untere Seite des Stobfängers gemäb ZEICHNUNG 1 aussägen.
5. Den Lofferraumboden an den Punkten (A) (B) (C) (D) auf 11mm bohren. (Die oben genannten Punkte auf 18mm vergröbern).
6. Die Schrauben M-10x120 in die Löcher der Gegenplatte (G) und (H) einführen, die Distanzbuchsen im Inneren des Kofferraums einlegen.
7. Das Teil (J) auf der rechten Seite montieren und in den oben genannten Punkten anschrauben, dann die Schrauben an den Punkten (E) und (F) montieren.
8. Das Teil K auf der linken Seite an den oben genannten Punkten montieren.
9. Die Hauptverankerung in den Punkten (I) montieren.

Alle unter Punkt 2 und 3 genannte Teile wieder montieren

INVALID

I

1. Smontare le unità posteriore e il paraurti.
2. Sollevare la parte posteriore del tubo di scarico e smontarlo delle gomme.
3. Sollevare il ripieno del paraurti (non si ricollegarà più) e serrare la parte inferiore del paraurti secondo il disegno 1.
4. Rendere passanti 11mm i fori del vano porta bagagli, sui punti che correspondono con i punti (A) (B) (C) (D) (allargare i fori fino a 18mm).
5. Inserire le viti M10x120 nei fori delle contropiastre (G) (H) e mettere i distanziali sulle rondelle e montare tutto nel vano porta bagagli.
6. Mettere la piastra J nella parte destra e avvitarla ai punti anteriori e dopo fissae i punti (E) (F).
7. Mettere la piastra K nella parte sinistra ai punti anteriori.
8. Posizionare il gancio e fissarlo ai punti (I).
9. Rimontare tutto lo sollevato nei punti 1 e 2.

INVALID

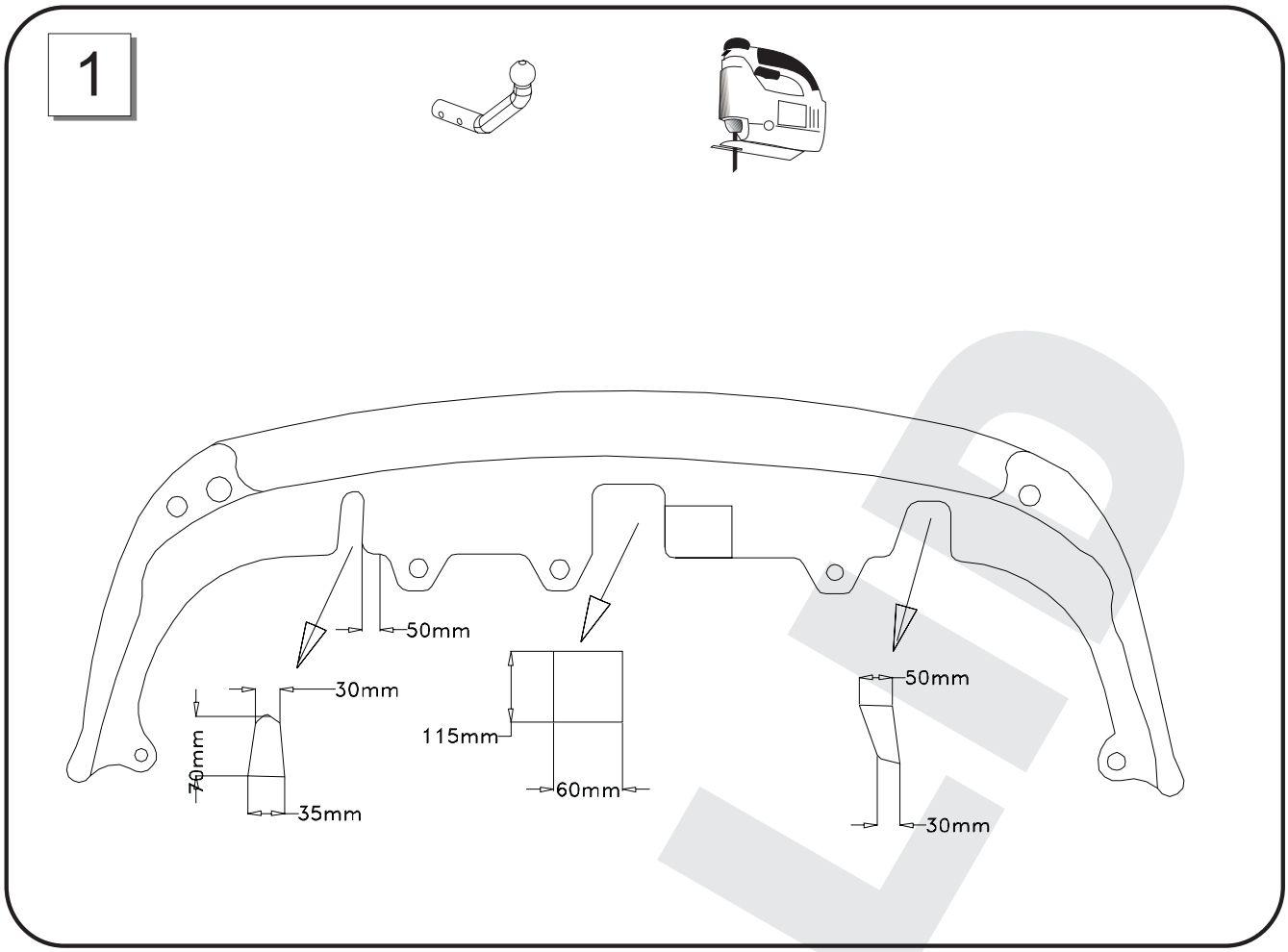

INVALID

GRAND-DUCHE DE LUXEMBOURG

MINISTERE DES TRANSPORTS

Luxemburg, le 03 juin 2000
19-21, Boulevard Royal
L-2910 LUXEMBOURG
Tél- 478-1 Télécopieur 241817 - Télex 1465 CIVAIR LU

REFERENCE : e13*94/20*94/20*0768*00

ANNEXES : Documentation technique

Certificat de réception CE par type
EC Type-Approval Certificate

Communication concernant[1]
Communication concerning[1]

- la réception
  the type approval
- ~~l'extencion de la réception~~
  ~~the extension of type approval~~
- ~~le refus de la réception~~
  ~~the refusal of type approval~~
- ~~le retrait de la réception~~
  ~~the withdrawal of type approvall~~

d'un type d'élément de construction visé par la directive 94/20/CE
of a type of a component with regard to Directive 94/20/EC

Numéro de réception [2] **:**
Type-approval number [2] **:** e13*94/20*94/20*0768*00

Motif de l'extension :
Reason of extension : **Not applicable**

SECTION I
SECTION I

0.1.	**Marque (raison sociale du constructeur) :** Make (trade name of manufacturer) :	URBENI
0.2.	**Type et Description(s) commerciale(s) générale(s) :** Type and General commercial description(s) :	O 012
0.3.	**Moyens d'identification du type, tels que marqués sur l'élément de construction :** Means of identification of type if marked on the component :	See point 0.7.
0.3.1.	**Emplacement de ce marquage :** Location of that marking :	See point 0.7.

INVALID

URBENI, S.L.
Pol.Centrovia, A-2, Km 303. c/Buenos Aires, nº10
50196 LA MUELA-ZARAGOZA (ESPAÑA)
Tel.: +34 976 14 44 01 / +34 902 41 78 50
Fax.: +34 976 14 44 02

DA COMPILARE PER IL COLLAUDO

DICHIARAZIONE DI CORETTO MONTAGGIO

La sottoscritta Ditta dichiara di aver montato in maniera corretta ed in conformità alle prescrizioni sia del costruttore del veicolo che del costruttore del dispositivo stesso il seguente dispositivo di attaco meccanico:

Tipo: ----------

Il dispositivo di attaco meccanico sopra descritto è stato installato su autoveicolo tipo:

---

targa:

Si dichiara inoltre di aver informato l'utente del veicolo sull'USO e MANUTENZIONE del dispositivo stesso.

TIMBRO E FIRMA

Dispositivo di traino
codice:
Per autoveicoli:
Tipo:

Clase e tipo di attacco:
Omologazione:
Valor D:
Massa Massima Rimorchiable:
Carico Verticale Massimo:

Larghezza max. Rimorquiable

per Caravan e T.A.T.S.: ..... Vedere CARTA di CIRCOLAZIONE VEICOLO
(motrice) + 70 cm =.....
arrotondare ai 5 cm superiore

(vedi D.M. 28/05/85)

INVALID

C E R T I F I C A D O   D E   M O N T A J E

D./Dña. ……………………………………………………….., responsable técnico de la empresa………………………………………………………………………………………………, domiciliada en ……………………………………………….. provincia de ………………………., calle ………………..…………………….. nº ……….… teléfono ……………………….., dedicada a la actividad ……………………………………………………………………………., con nº de Registro Industrial ……………………………………………………………………………...

CERTIFICA

Que la mencionada empresa ha realizado la/s reforma/s consistente/s en: [1]

Incorporación de dispositivo para remolcar, marca: ……………………………………………………
Con nº de identificaciónmarca de homologación: … … … … … … … … … … … … … … … … … …

Tipificada/s en el Real Decreto 736/1988 con el/los número/s (2) ……………….. sobre el vehículo marca ………………….…, tipo ……………., variante …………………………….. denominación comercial ………………………………., matrícula ……………………………… y nº de bastidor ………………………………………..…., de acuerdo con:

- La normativa vigente en materia de reformas de importancia de vehículos.
- Las condiciones del informe favorable, o en su caso, las normas del fabricante del vehículo aplicables a la/s reforma/s llevadas a cabo en él.
- El proyecto descriptivo de la/s reforma/s, adjunto al expediente.

OBSERVACIONES:
La reforma efectuada no necesita proyecto según Régimen Transitorio tipificado en el párrafo primero, de la disposición 3ª de la página 44.034 del B.O.E. nº 301 de fecha de publicación 17 de diciembre de 2002

___________________________a ____de___________________de ______

Firma y Sello

Fdo, el responsable técnico.: _______________________

[1] Se describirán las operaciones básicas realizadas sobre el vehículo y se citarán los elementos y sistemas instalados.
[2] Si el dispositivo para remolcar no cumple con la normativa 94/20/CE poner “26”
Si el dispositivo para remolcar cumple con la normativa 94/20/CE dejar en blanco y proceder a la anotación en la tarjeta ITV adjuntando el certificado de montaje del taller y el manual de instrucciones de montaje.

INVALID