URBENI

Tipo	Marca
B 001	**B M W**

Modelo
SERIE-5

D= 10,3 KN

S= 90 Kg

Par de apriete para los tornillos

mm.	8	10	12	14	16
N. m.	23	50	80	135	200

VERSION F

MARCA DE HOMOLOGACION

e13 * 00 - 0540

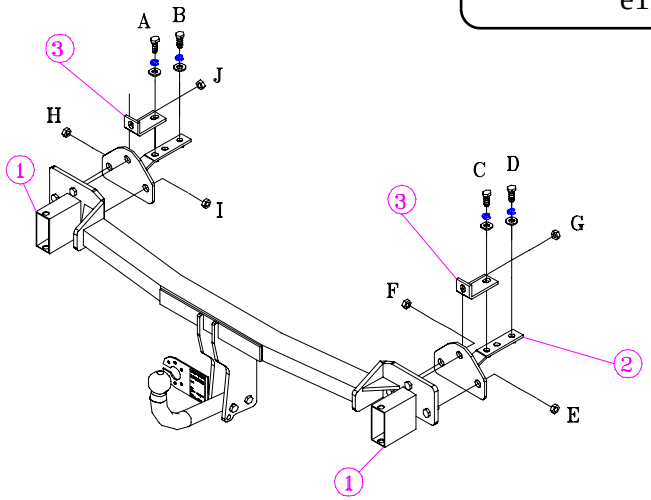

E

2 tornillo M.-12x70 Calidad 8.8

2 tuercas autoblocantes M12

MMA= 2.100 kg.
MMR= 2.100 kg.
Peso sobre bola = 90 Kg.

Instrucciones de montaje:

1. Retirar las piezas y los materiales de fijación incluidos del gancho de remolque y quitar el pegamento que se encuentre en los puntos de fijación.
2. Desmontar el paragolpes, los soportes del paragolpes (ya no se utilizan) y el paragolpes sintético interior de aluminio.
3. Efectuar el recorte según la hoja de detalles incluida.
4. Montar de nuevo el paragolpes sintético en el del interior de aluminio.
5. Introducir los soportes de montaje (2) en los largueros del chasis y montarlos en los orificios B y D.
6. Colocar la cubre junta (3) desde el maletero a la altura de los orificios A y C.
7. Colocar el amarre principal en el paragolpes uniéndolo a los puntos (1).
8. Colocar el paragolpes y amarre principal por medio de los puntos de anclaje E F G H I J.

Elementos que se aportan:

- A B C D : 4 Tornillos (M-10x40)/ 4 Arandelas planas (M-10)/ 4 arandelas grower (M10)
- E F G H I J : 6 Tuercas valonas (M-12)

INVALID

GB

Fitting instructions:

1. Remove all fitting material included with the towbar and remove the tape located at fitting points.
2. Dismount bumper , bumper supports (they will no longer needed) and the inner aluminium synthetic bumper.
3. Make a recess on the bumper according to the provided template.
4. Remount the synthetic bumper on the aluminium inner bumper.
5. Introduce mounting supports (2) at chassis members and mount points B and D.
6. Place braket (3) from the trunk at the height of points A and C.
7. Joint towbar to bumper at points (1).
8. Mount bumper and towbar using fitting points E,F,G H,I and J.

TOWBAR MADE BY URBENI ADAPTABLE TO THE MARK OF THIS VEHICLE

Provided items :

- A B C D : 4 Bolts (M-10x40) /4 flat washers (M-10) / 4 (M10 7980)
- E F G H I J : 6 Nuts (M-12)/ 6 flat washers (M-12)

Fixing items of the coupling head:

- 2 Bolt M-12x70 Quality 8.8
- 2 Self locking nuts M 12.

F

Instructions de montage :

1. Séparer les différents éléments de l'attelage. Enlever le mastic de protection autour des points de fixation.
2. Démonter le pare-chocs, les supports qui ne seront pas réutilisés, et le pare-chocs synthétique du pare-chocs intéieur en aluminium.
3. Découper le pare-chocs selon le croquis joint.
4. Remonter le pare-chocs synthétique sur le pare-chocs intérieur en aluminium.
5. Introduir les supports de l'attelage (2) dans les traverses du châssis et montez-les au niveau des points B et D.
6. Installer les plétines (3) à l'intérieur du coffre aux points A et C.
7. Mettre le corps principal de l'attelage sur le pare-chocs aux points (1).
8. Remettre en place le pare-chocs et l'attelage aux points d'ancrage E, F, G, H, I et J.

ATTELAGE FABRIQUÉ PAR URBENI ADAPTABLE A LA MARQUE DE CE VEHICULE

Le kit de montage comprend :

- A B C D : 4 Boulons (M-10x40) / 4 Rondelles planes (M-10)/ 4(M10 DIN 7980)
- E F G H I J : 6 Ecrous (M-12) / 6 Rondelles planes (M-12).

Les boulons pour mettre la boule :

- 2 Vis M.-12x70 Qualité 8.8
- 2 Ecrous autoverrouillage M12

INVALID

I

Istruzioni di montaggio:

1. Ritirare le pistre e i materiali di fissaggio inserti nel gancio di traino e togliere il appiccamento ch si trova nei punti d'ancoraggio.
2. Smontare il paraurti, i supporti del paraurti (non si utlizzano piu) e il paraurti sintetico interiore d'aluminio.
3. Raccortare secondo il disegno.
4. Montare di nuovol il paraurti sintetico dentro di quello interiore d'aluminio.
5. Introdurre i supporti di montaggio (2) nei longheroni del teliao e montarli nei buchi B D.
6. Collocare dal portabagagli fino ai buchi A C.
7. Collocare la struttura principale nel paraurti mentre si une ai punti (1).
8. Collocare il paraurti e la struttura principale mediante i punti d'ancoraggio E F G H I J.

DISPOSITIVO DI TRAINO URBENI ADEGUATO ALLA MARCA DI QUESTO VEICOLO

Elementi forniti:

A B C D: 4 Viti (M-10x40) / 4 Rondelle piane (M10).
4 (M10 DIN 9780)
E F G H I J : 6 Dadi con bullone (M-12x40)

Elementi di unione della sfera

2 Viti M-12x70 Qualità 8.8
2 Dadi autobloccanti M12

D

Montageanleitung:

1. Die Anhängervorrichtung auspacken und die Befestigungsteile auf Vollständigkeit überprüfen. Im Bereich der Befestigungspunkte den Unterbodenschutz entfernen.
2. Den Stoßfänger, die Stützen des Stoßfängers (sie werden nicht mehr benötigt) und den inneren Stoßfänger aus Aluminium demontieren.
3. Den Stoßfänger gemäß Zeichnung ausschneiden.
4. Den Stoßfänger aus Aluminium im Innenplatz des Stoßfängers wieder montieren.
5. Die Montagestützen 2 am Chassisrahmen in den Löchern B und D montieren.
6. Die Gegenplatte 3 durch den Kofferraum in der Höhe der Löcher A und C montieren.
7. Die Hauptverankerung mit dem Stoßfänger durch die Punkte 1 verbinden und montieren.
8. Den Stoßfänger und die Hauptverankerung an den Punkten E, F, G, H, I und J montieren.
9. Schrauben entsprechend der Drehmomenttabelle nach ziehen
10. Nach ca.1.000 Km die Bolzenverbindungen, wie angegeben, nachziehen.
11. Für einen Mangel am Produkt, der durch den Fahrzeughalter oder eine andere Person aufgrund unsachgemäßer Benutzung verursacht wurde, übernimmt Urbeni keine Haftung.

ANPASSBARE ANHÄNGERKUPPLUNG FÜR DIESES FAHRZEUG VON URBENI HERGESTELLT

Weitere Montageteile:

A B C D: 4 Schrauben M 10x40 / 4 Unterlegscheiben M 10
4 (M10 DIN 7980)
E F G H I J: 6 Sperrzahnmuttern M 12

Verbindungselemente des Gelenkes:

2 Schraube M 12x70 Festigkeit 8.8
2 selbstsichernde Muttern M 12

INVALID

Recorte B.M.W. SERIE 5

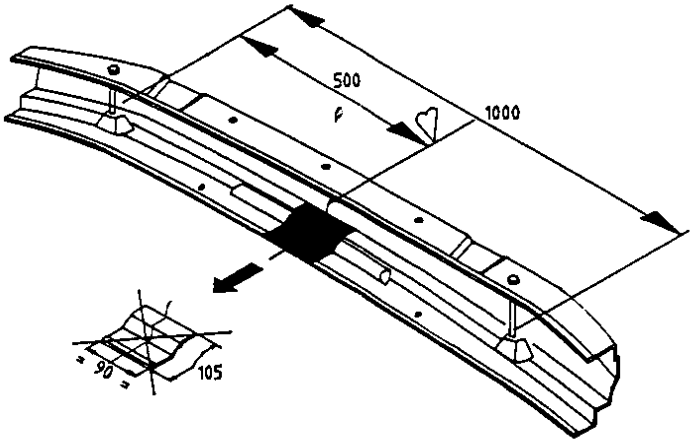

PARAGOLPES

DE ALUMINIO

INVALID

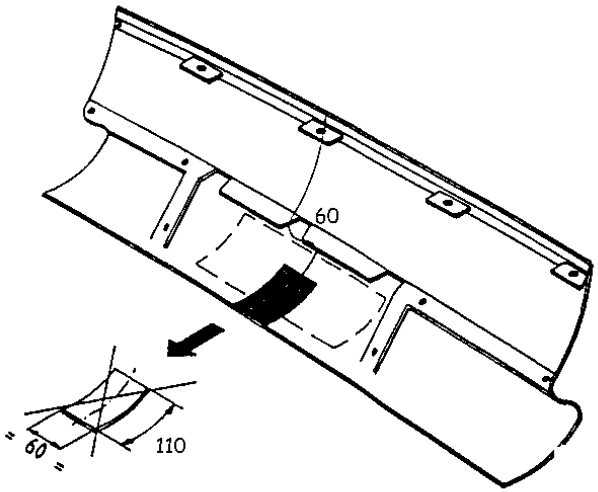

PARAGOLPES DE

POLIESTER

INVALID