NL Montagehandleiding D Montageanleitung GB Fitting instruction F Instruction de montage E Instrucciones de montaje DK Montagevejledning N Monteringsveiledning S Monteringshandledning FIN Asennusohje I Istruzioni di montaggio CZ Návod k montáži PL Instrukcja montażu H Szerelési utasítás	**Typenr.: 035731** **Partnr.: 035734** + 029154, 029164, 029174, 029184 **e4*79/488*2007/15*0097*01** **Toyota Aygo / Peugeot 107 / Citroën C1** **2005 →**	**50 kg**	NL ***Alleen te gebruiken als fietsendrager. Het is niet toegestaan om deze constructie voor andere doeleinden te gebruiken.*** D ***Nur als Fahrradträger zu benutzen. Es ist nicht erlaubt diese Konstruktion für andere Zwecke zu verwenden.*** GB ***Use only as bicycle carrier. It is not allowed to use this construction for any other purposes.*** F ***Utiliser seulement comme support de bicyclette. Il n'est pas permis d'utiliser cette construction à d'autre fins.***	**(c) BOSAL Plant 34** **Date: 09-11-2009** **Rev. nr. 02**

Partnumber BCS: 035734

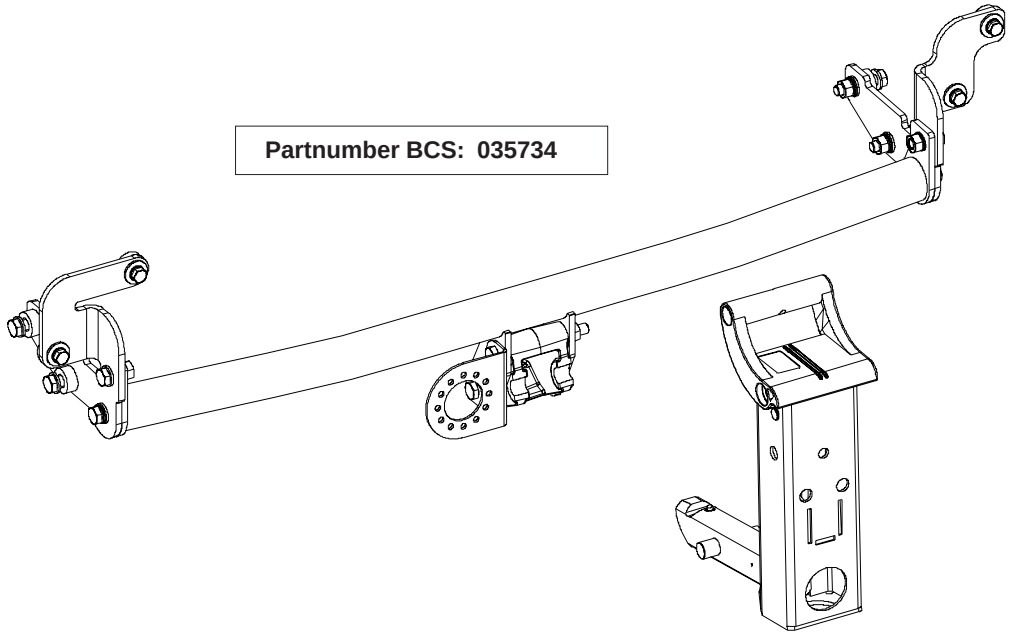

Partnumber BTL: 029154
029164
029174
029184

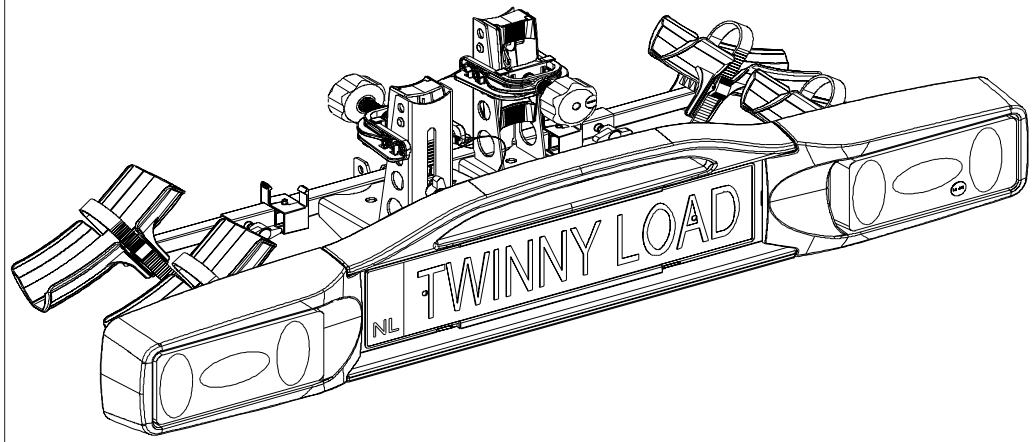

bosal

Meegeleverde onderdelen
Mitgelieferte Befestigungsteile
Provided parts
Materiel de fixation joint
Piezas incluidas

Medfølgende komponenter
Vedlagt festemateriell
Medföljande komponenter
Mukana tulevat osat

Componenti forniti a corredo
Dodané upevňovací díly
Dostarczone części wymienn
Általunk biztosított alkatrészek

bolt	size	Quality	Quantity	Spanner
	M 8x30	8.8	4	13
	M10x25	8.8	2	17
	M10x30	8.8	2	17
	M10x45	8.8	4	17
	M10x100	10.9	2	17

6x M10
2x M10
4x ø8,4
4x A8
8x A10
13x ø10,5
4x 30x13x6

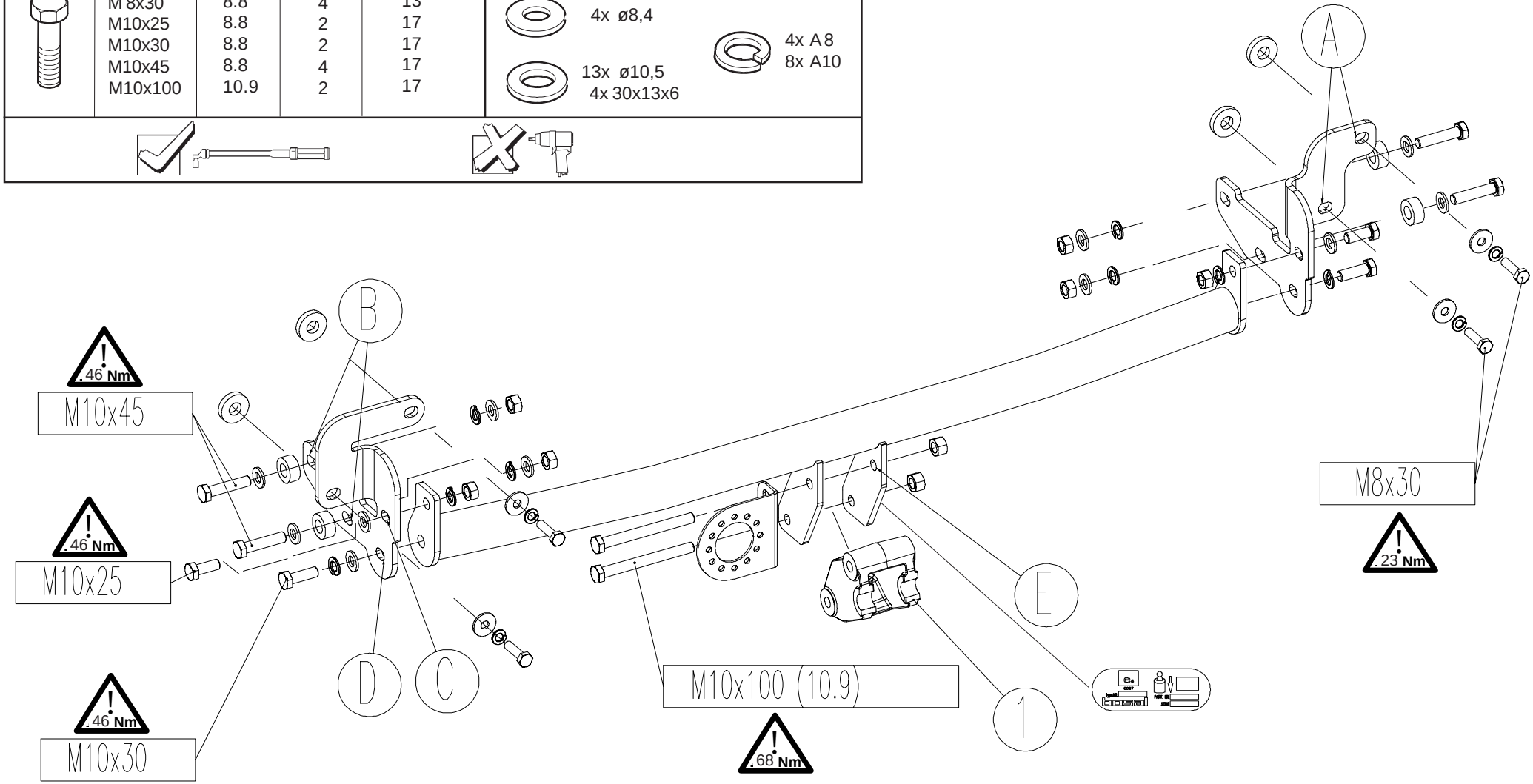

Meegeleverde onderdelen Mitgelieferte Befestigungsteile Provided parts Materiel de fixation joint Piezas incluidas	Medfølgende komponenter Vedlagt festemateriell Medföljande komponenter Mukana tulevat osat	Componenti forniti a corredo Dodané upevňovací díly Dostarczone części wymienn Általunk biztosított alkatrészek

bolt	size	Quality	Quantity	Spanner
	M 8x20	8.8	4	13
	A 8		4	

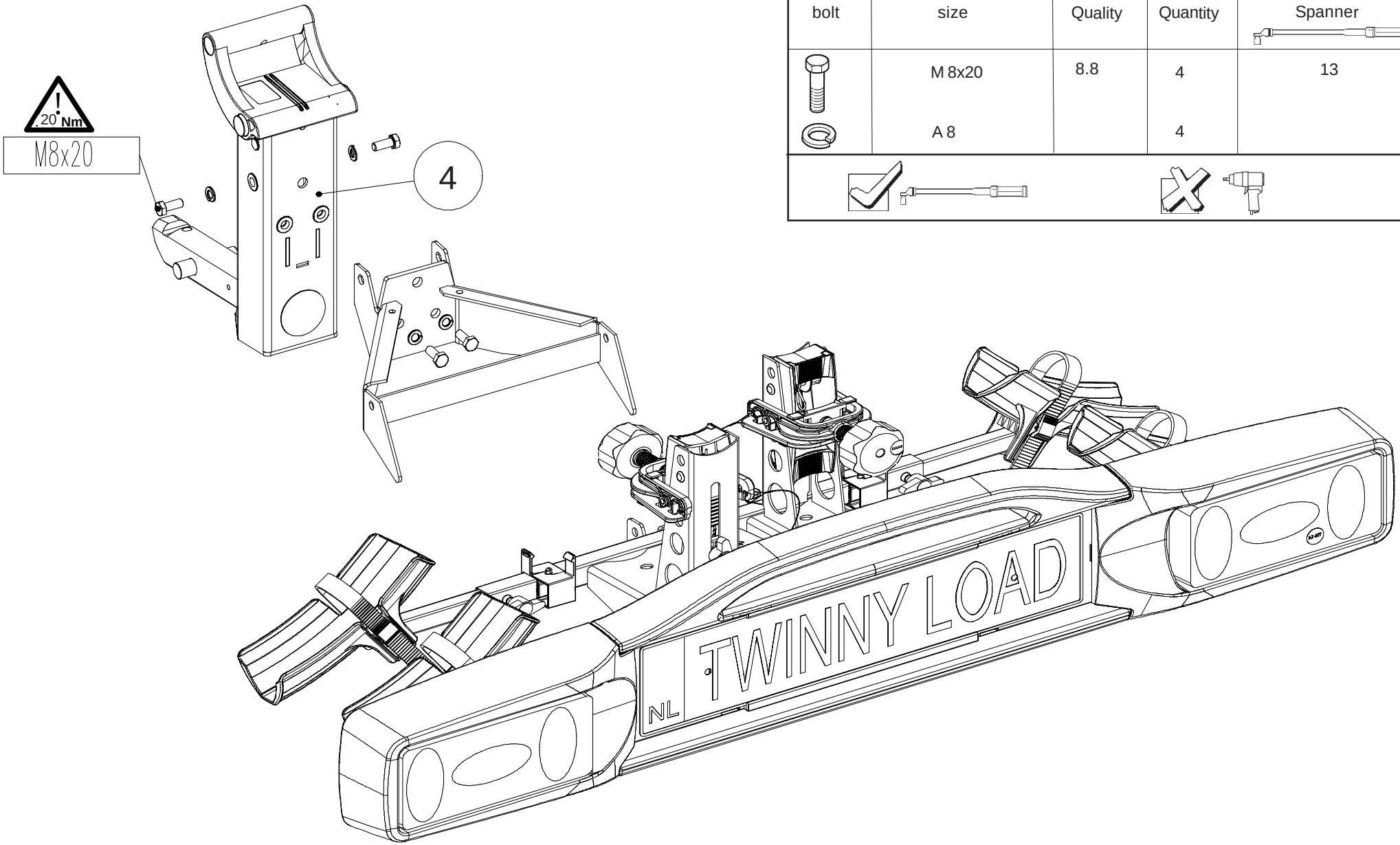

NL Nationale richtlijnen betreffende de montagegoedkeuring moeten in acht worden genomen.

Deze montage- en gebruikshandleiding dient aan de voertuigdocumenten te worden toegevoegd.

Bosal kan niet aansprakelijk worden gesteld voor enig gebrek in het produkt zoals veroorzaakt door de schuld of door welk onoordeelkundig gebruik ook van de gebruiker of een persoon voor wie hij aansprakelijk is (art. 185, lid 2 N.B.W).

Al onze producten worden gecontroleerd op compleetheid middels een weegcontrole systeem. Reclamaties met betrekking tot ontbrekende delen kunnen alleen geaccepteerd worden indien deze gewichtscontrole sticker kan worden getoond.

Het is noodzakelijk om na ca. 1000 km gebruik de boutverbindingen na te trekken (volgens gegeven aanhaalmomenten).

D Nationale Richtlinien über die Anbauabnahmen sind zu beachten.

Diese Montage- und Betriebsanleitung ist den Kfz.-Papieren beizufügen.

Für einen Mangel am Produkt, der durch den Fahrzeughalter oder eine andere Person aufgrund unsachgemäßer Benutzung verursacht wurde, übernimmt Bosal keine Haftung. (art. 185 lid 2 N.B.W.)

Bei der Auslieferung wird jedes unserer Produkte mit einem Gewichtskontrollsystem überprüft. Im Falle fehlender Teile können wir der Bitte nach Nachlieferung nur entsprechen, wenn auch der Aufkleber, der die Gewichtskontrolle bestätigt, mit eingesandt wird.

Nach ca. 1000 km die Bolzenverbindungen, wie angegeben, nachziehen.

GB National guidelines concerning official approval of accessories must be observed.

These installation and operating instructions must be enclosed with the vehicle papers.

Bosal cannot be held responsible for any defects in the product caused by fault or by any injudicious use whatever of the user or a person he is liable for. (sect. 185, art. 2 N.B.W.)

All our products are controlled upon dispatch with a weight control system.
In the case of missing parts we can only accept a request of replacement with the weight control sticker.

After about 1000 km use, re-tighten the bolts and nuts to the specified torque.

F Les recommandations nationales concernant l'approbation officielle des accessoires doivent être prises en considération.

Ces instructions de montage et d'opération doivent être jointes aux documents du véhicule.

Bosal décline toute responsabilité concernant des défauts éventuels de cet attelage qui seraient causés par une mauvaise utilisation. Seul l'utilisateur est responsable.

Lors de la livraison, nous contrôlons tous nos produits par pesage de l'attelage.
Dans le cas de pièce manquante, nous ne pouvons accepter une demande de supplément qu' avec l'étiquette certifiant le contrôle du poids.

Il est conseillé de vérifier le serrage de toute la boulonnerie aprés 1000 Km de traction.

E Hay que tener en cuenta las directivas nacionales referentes a la autorización oficial de los accesorios.

A las instrucciones de instalación y de funcionamiento hay que adjuntarlo a los papeles del vehículo.

Bosal no asume responsabilidad de ningún tipo por defectos en el producto causados por o debidos a un uso imprudente, tanto por parte del usuario como de cualquier persona bajo su responsabilidad (art. 185, párrafo 2 N.B.W. (Código Civil Holandés)).

En el transporte contolamos todos nuestros productos en un sistema de control de peso.
En el caso de accesorios faltantes el pedido referente a su reemplazo sólo lo podemos aceptar conjunto con la presentación de la etiqueta adhesiva certificante del control de peso.

Cada 1000 km de uso es necesario comprobar las conexiones del perno (según los pares de apriete dados).

DK De officielle nationale retningslinier vedr. tilladelser skal overholdes.

Disse monterings- og driftsinstruktioner skal vedlægges køretøjets officielle dokumenter.

Bosal kan ikke gøres ansvarlig for mangler ved produktet, der er opstået som følge af skyld eller ukyndig anvendelse af brugeren eller en person, som han er ansvarlig for (§ 185, stk. 2 N.B.W. (hollandsk privatret)).

Ved levering kontrollerer vi alle vores produkter med vægtkontrolsystem. Rekvirering af manglende reservedele kan kun accepteres ved fremvisning af kontrolbilletten fra vægtkontrolsystemet.

Det er nødvendigt at efterspænde møtrikkerne efter ca. 1000 km.

N Det skal tas hensyn til nasjonale retningslinjer som gjelder offisiell godkjennelse av tilbehør.

Disse monterings- og driftsveiledninger skal vedlegges kjøretøyets dokumentasjon.

Bosal kan ikke stilles ansvarlig for noen mangel ved produktet som kan forårsakes av skjødesløs eller ukyndig bruk. Ansvaret er brukerens eget (paragraf185, ledd 2 i den nederlandske sivilrettsligelovboken).

Ved transporten er alle våre produkter kontrollert ved hjelp av vektkontroll-systemet. I tilfelle manglende bestanddeler er erstatningen bare mulig ved framvisning av etiketten som attesterer vektkontrollen.

Det er nødvendig å etterstramme alle bolter etter ca. 1000 km (i henhold til de oppgitte tiltrekningsmomentene).

S Dom nationala riktlinjerna, angående officiell tillåtelse av tillbehör, måste bibehållas.

Dessa monterings- och användningsinstruktioner måste bifogas i fordonens dokumenten.

Bosal kan inte ställas till ansvar för fel på produkten som orsakats av användaren eller genom omdömeslöst bruk av produkten av användaren eller en person som han bär ansvar för (art.185, paragraf 2 i den nederländska civilrättsbalken).

Vid leveransen vi kontrollerar alla våra produkterna med användningen av ett viktkontroll-system.
I fall av frånvarande beståndsdelarna, vi har endast råd till att acceptera önskningar om ersättning, om du framvisar etiketten, som intyger förekomsten av viktkontrollen.

Det är nödvändigt att dra åt bultarna igen efter ungefär 1000 km körning (enligt angivna momentangivelser).

FIN Asennuksessa on noudatettava virallisia lisävarusteiden asennusta koskevia määräyksiä.

Asennus ja huolto-ohjeet on hyvä tallettaa ajoneuvon asiakirjoihin.

Bosalia ei voida pitää vastuullisena aine- tai henkilövahingoista, jotka johtuvat virheellisestä asennuksesta tai vääränlaisesta käytöstä (artikla 185 kohta 2, NBW).

Toimituksen yhteydessä kaikki tuotteemme tarkistetaan painontarkistusjärjestelmällä. Osien puuttuessa korvauspyyntö otetaan vastaan vain painontarkistuksen todistavan tarran esittämisen jälkeen.

Tuhannen kilometrin jälkeen kiristys on tarkistettava.

I Le norme nazionali per l'omologazione dei dispositivi di traino montati sui veicoli debbono essere rispettate.

Le istruzioni di montaggio e di utilizzo del dispositivo di traino devono essere allegate ai documenti del veicolo.

La Bosal declina ogni responsabilità per errato o imperfetto montaggio del dispositivo di traino, come pure per uso errato o improprio dello stesso.

Tutti i nostri prodotti sono controllati al momento della spedizione con un sistema di controllo peso.
In caso di parti mancanti si accettano richieste di sostituzione esclusivamente con l'etichetta di controllo peso.

Verificare il serraggio di tutti i bulloni dopo i primi 1000 Km. di traino.

CZ Musí se dodržet předpisy daného národního řízení ohledně úředního povolení doplňků.

Tyto předpisy instalace a provozu musí být v každém případě připojené k dokumentům vozidla.

Firma Bosal nenese zodpovědnost za jakoukoliv závadu na výrobku způsobenou nesprávným zacházením ze strany uživatele nebo další zodpovědné osoby.

Při dodávce jsou všechny naše výrobky kontrolované systémem pro kontrolu váhy.
V případě doplnění chybějícího náhradního dílu žádost na dodávku máme možnost přijmout pouze po prokázání nálepky o potvrzení kontroly váhy.

Po ujetí zhruba 1000 km dotáhnout všechny šrouby a matice na výše uvedené hodnoty utahovacího momentu.

PL Należy zachować standardowo przypisane punkty mocowania.

Należy przestrzegać krajowych norm w zakresie pozwoleń na akcesoria.

Niniejszą instrukcję montażu należy dołączyć do dokumentów pojazdu.

Bosal nie bierze na siebie odpowiedzialności za uszkodzenia powstałe w wyniku nieodpowiedniego użytkowania przez użytkownika lub osoby podlegającej pod użytkownikowi (art.185 lid N.B.W.)

Podczas transportu wszystkie produkty sprawdzamy za pomocą systemu kontroli ciężaru.
Prośby dotyczące uzupełnienia brakujących części przyjmujemy za okazaniem winiety potwierdzającej kontrolę ciężaru.

Po przejechaniu około 1000 km należy ponownie dokręcić śruby i nakrętki odpowiednim momentem.

NL ***Alleen te gebruiken als fietsendrager. Het is niet toegestaan om deze constructie voor andere doeleinden te gebruiken.***

035734 MONTAGEHANDLEIDING

1. Meegeleverde onderdelen en bevestigingsmaterialen van de steunhaak verwijderen.
   Eventueel aanwezige kit ter plaatse van de bevestigingspunten verwijderen.

Toyota Aygo:

2. Demonteer de achterlichten, verwijder aan beide kanten 1 moer onder de bekleding.
3. Demonteer de bumper:
   -Demonteer 2 schroeven (dit zijn tevens de stootrubbers van de achterklep) aan de bovenkant van de bumper.
   -Demonteer 2 kunststof drukkers aan de onderzijde van de bumper.
   -Demonteer 1 drukker in beide wielkasten.
   -Demonteer de stekkers van de kentekenplaatverlichting.
4. Verwijder de binnenbumper, deze komt te vervallen.

Peugeot 107 / Citroën C1:

2. Demonteer de achterlichten, verwijder aan beide kanten 2 bouten.
3. Demonteer de bumper:
   -Demonteer 2 schroeven (dit zijn tevens de stootrubbers van de achterklep) aan de bovenkant van de bumper.
   -Demonteer 2 kunststof drukkers aan de onderzijde van de bumper.
   -Demonteer 1 drukker in beide wielkasten.
   -Demonteer 1 bout onder het tankklepje.
   -Demonteer de stekkers van de kentekenplaatverlichting.
4. Verwijder de binnenbumper, deze komt te vervallen.

5. Monteer de zijsteunen met de bouten M8x30 incl. carrosserie-, veerringen en ringen 30x13x6 t.p.v. de gaten "A" .
6. Monteer de zijsteunen met bouten M10x45, incl. sluitringen, afstandsbusjes, veerringen en moeren t.p.v. de gaten "B".
7. Monteer de zijsteunen met de bouten M10x25, incl. carrosserie-, veerringen en moeren t.p.v. de gaten "C".
8. Monteer de zijsteunen met de bouten M10x30, incl. carrosserie- en veerringen t.p.v. de gaten "D".
9. Monteer de meegeleverde kabelset.
10. Zet de steunhaak vast. Hanteer hierbij de aanhaalmomenten zoals aangegeven op pagina 2.
11. Herplaats de onder punten 2 t/m 3 verwijderde onderdelen.
12. Monteer support "1" incl. stekkerdoosplaat t.p.v. gat "E" met 2 bouten M10x100(10.9) en stoverborgmoeren. Hanteer hierbij aanhaalmomenten zoals aangegeven op pagina 2.
13. Monteer interface "2" aan het fietsenrek volgens pagina 3.
    Raadpleeg de meegeleverde gebruikershandleidingen voor het gebruik van dit produkt.

(D) ***Nur als Fahrradträger zu benutzen. Es ist nicht erlaubt diese Konstruktion für andere Zwecke zu verwenden.***

035734 MONTAGEANLEITUNG

1. Die Haltestange auspacken und den Inhalt mit Hilfe des Teileverzeichnisses prüfen. Im Bereich der Befestigungspunkte den Unterbodenschutz entfernen.

Toyota Aygo:

2. Die Rücklichter demontieren: an beiden Seiten 1 Mutter unter der Verkleidung entfernen.
3. Den Stoßfänger demontieren:
   - 2 Schrauben (diese sind die Gummistopfen von der Heckklappe) an der Oberseite des Stoßfängers demontieren.
   - 2 Kunststoffdruckknöpfe an der Unterseite des Stoßfängers demontieren.
   - 1Druckknopf in beiden Radschutzkästen demontieren.
   - Die Stecker der Nummernschildbeleuchtung demontieren.
4. Den Innenstoßfänger entfernen, dieser wird nicht mehr benötigt.

Peugeot 107 / Citroën C1:

2. Die Rücklichter demontieren: an beiden Seiten 2 Schrauben entfernen.
3. Den Stoßfänger demontieren:
   - 2 Schrauben (diese sind die Gummistopfen von der Heckklappe) an der Oberseite des Stoßfängers demontieren.
   - 2 Kunststoffdruckknöpfe an der Unterseite des Stoßfängers demontieren.
   - 1Druckknopf in beiden Radschutzkästen demontieren.
   - 1 Schraube unter der Tankklappe demontieren.
   - Die Stecker der Nummernschildbeleuchtung demontieren.
4. Den Innenstoßfänger entfernen, dieser wird nicht mehr benötigt.

5. Die Stützen mit Schrauben M8x30, Karosseriescheiben, Federringen und Scheiben 30x13x6 an den Löchern “A” montieren.
6. Die Stützen mit Schrauben M10x45, Unterlegscheiben, Distanzbuchsen, Federringen und Muttern an den Löchern “B” montieren.
7. Die Stützen mit Schrauben M10x25, Karosseriescheiben, Federringen und Muttern an den Löchern “C” montieren.
8. Die Stützen mit Schrauben M10x30, Karosseriescheiben und Federringen an den Löchern “D” montieren.
9. Den mitgelieferten Elektrosatz montieren.
10. Die Haltestange festziehen. Handhaben Sie hierbei die Anzugsmomente gemäß Seite 2.
11. Alle in Punkt 2 und 3 entfernten Teile wieder montieren.
12. Gehäuse “1” und Steckdosenhalteplatte (Loch “E”) mit 2 Schrauben M10x100(10.9) und selbstsichernden Muttern montieren. Handhaben Sie hierbei die Anzugsmomente gemäß Seite 2.
13. Den Adapter „2" entsprechend Seite 3 an den Fahrradhalter montieren. Die Nutzung des Produktes ist dem beiliegenden Benutzerhandbuch zu entnehmen.

(GB) ***Use only as bicycle carrier. It is not allowed to use this construction for any other purposes.***

035734 FITTING INSTRUCTIONS

1. Unpack the support bar and check its contents against the parts list. If necessary, remove the underseal from around the fitting points of the luggage compartment/frame members.

Toyota Aygo:

2. Dismount the rear lights, remove on both sides 1 nut underneath the lining.
3. Dismount the bumper:
   - Dismount 2 screws (these are also the rubber stoppers of the lid of the boot) on top of the bumper.
   - Dismount 2 synthetic push buttons on the underside of the bumper.
   - Dismount 1 push button in both wheel arches.
   - Dismount the plugs from the license plate lighting.
4. Remove the inside bumper, this will no longer be used.

Peugeot 107 / Citroën C1:

2. Dismount the rear lights, remove 2 screws on both sides.
3. Dismount the bumper:
   - Dismount 2 screws (these are also the rubber stoppers of the lid of the boot) on top of the bumper.
   - Dismount 2 synthetic push buttons on the underside of the bumper.
   - Dismount 1 push button in both wheel arches.
   - Dismount 1 bolt underneath the tank lid.
   - Dismount the plugs from the license plate lighting.
4. Remove the inside bumper, this will no longer be used.

5. Mount the supports at the holes “A” using the M8x30 bolts, including large washers, spring washers and washers 30x13x6.
6. Mount the supports at the holes “B” using the M10x45 bolts, including plain washers, distance tubes, spring washers and nuts.
7. Mount the supports at the holes “C” using the M10x25 bolts, including large washers, spring washers and nuts.
8. Mount the supports at the holes “D” using the M10x30 bolts, including large washers and spring washers.
9. Mount the provided wiringkit.
10. Attach the support bar. Use the tightening tolerances as shown on page 2.
11. Replace all removed parts mentioned in point 2 and 3.
12. Mount support “1” and the socketplate at hole “E” using 2 M10x100(10.9) bolts and lock nuts. Use the tightening tolerances as shown on page 2.
13. Mount interface “2” at the bicycle carrier according page 3. Consult the enclosed user manuals for the use of this product.

F ***Utiliser seulement comme support de bicyclette. Il n'est pas permis d'utiliser cette construction à d' autre fins.***

035734 DESCRIPTION DU MONTAGE

1. Déballer la barre de support et vérifier son contenu en la comparant avec la nomenclature des pièces.
   Si nécessaire, enlever le mastic de protection autour des points de fixation du coffre et des longerons du châssis.

Toyota Aygo:

2. Démonter les feux arrières, enlever 1 écrou au-dessous du revêtement des deux côtés.
3. Démonter le pare-chocs:
   - Démonter 2 vis (les vis sont aussi les bouchons de caoutchouc du hayon) au dessus du pare-chocs.
   - Démonter 2 boutons pression synthétiques au dessous du pare-chocs.
   - Démonter 1 bouton pression dans les deux logements de roue.
   - Démonter les fiches de l'éclairage de la plaque d'immatriculation.
4. Enlever le pare-chocs intérieur, il ne sera pas remonté.

Peugeot 107 / Citroën C1:

2. Démonter les feux arrières, enlever 2 boulons des deux côtés.
3. Démonter le pare-chocs:
   - Démonter 2 vis (les vis sont aussi les bouchons de caoutchouc du hayon) au dessus du pare-chocs.
   - Démonter 2 boutons pression synthétiques au dessous du pare-chocs.
   - Démonter 1 bouton pression dans les deux logements de roue.
   - Démonter 1 boulon sous le couvercle du réservoir d'essence
   - Démonter les fiches de l'éclairage de la plaque d'immatriculation.
4. Enlever le pare-chocs intérieur, il ne sera pas remonté.

5. Monter les supports à l'aide des boulons M8x30, des rondelles de carrosserie, des rondelles grower et des rondelles 30x13x6 au niveau des trous "A".
6. Monter les supports à l'aide des boulons M10x45, des rondelles plates, des entretoises, des rondelles grower et des écrous au niveau des trous "B".
7. Monter les supports à l'aide des boulons M10x25, des rondelles de carrosserie, des rondelles grower et des écrous au niveau des trous "C".
8. Monter les supports à l'aide des boulons M10x30, des rondelles de carrosserie et des rondelles grower au niveau des trous "D".
9. Monter le faisceau fourni.
10. Fixer la barre de support. Utiliser les couples de serrage conformément à la page 2.
11. Remonter toutes les parties enlevées aux points 2 et 3.
12. Monter le support "1" et le support de prise au niveau du trou "E" à l'aide des boulons M10x100(10.9) et des écrous frein. Utiliser les couples de serrage conformément à la page 2.
13. Monter interface "2" sur le porte vélo selon page 3.
    Consulter les instructions pour utilisateurs concernant l'utilisation de ce produit.

E ***Sólo se debe utilizar como portaequipaje para transportar bicicleta. Este aparato no se debe utilizar para otro fin.***

035734 INSTRUCCIONES DE MONTAJE

1. Desempaque la palanca de soporte y verifique su contenido comparándolo con la lista de accesorios.
   Si procede, retirar el pegamento existente en los puntos de sujección.

Toyota Aygo:

2. Desmonte las lámparas posteriores, quite 1 contratuerca que está en ambos lados, debajo del recubrimiento.
3. Desmonte el parachoques:
   - Desmonte los 2 tornillos (estos son los tapones de goma del portaequipaje del techo también) de la parte superior del parachoques.
   - Desmonte los 2 botones de presión sintéticos de la parte inferior del parachoques.
   - Desmonte 1 botón de presión en ambos pasos de las ruedas.
   - Desmonte las conexiones del enchufe del alumbramiento de la matricula.
4. Quite el parachoques interior, a este ya no lo vamos a necesitar más.

Peugeot 107 / Citroën C1:

2. Desmonte las lámparas posteriores, quite en ambos lados los 2 tornillos.
3. Desmonte el parachoques:
   - Desmonte los 2 tornillos (estos son los tapones de goma del portaequipaje del techo también) de la parte superior del portaequipaje.
   - Desmonte los 2 botones de presión sintéticos de la parte inferior del parachoques.
   - Desmonte 1 botón de presión en ambos pasos de las ruedas.
   - Desmonte 1 tornillo que está debajo de la tapa del tanque de combustible.
   - Desmonte las conexiones del enchufe del alumbramiento de la matricula.
4. Quite el parachoques interior, a este ya no lo vamos a necesitar más.

5. Monte los soportes en los huecos "A" utilizando tornillos M8x30, incluyendo las arandelas grandes, las arandelas de fijación y las arandelas 30x13x6 también.
6. Monte los soportes a los huecos "B" utilizando tornillos M10x45, incluyendo las arandelas planas, los tubos separadores, las arandelas de fijación y las contratuercas también.
7. Monte los soportes a los huecos "C" utilizando tornillos M10x25, incluyendo las arandelas grandes, las arandelas de fijación y las contratuercas también.
8. Monte los soportes a los huecos "D" utilizando tornillos M10x30, incluyendo las arandelas grandes y las arandelas de fijación también.
9. Monte el juego de instalación de alambres eléctricos.
10. Fijar la palanca de soporte. Aplicar para eso los pares de apriete según la página 2.
11. Restituya todos los accesorios que quitó en los puntos 2 y 3.
12. Monte el soporte "1" y la lámina de soporte del enchufe al hueco "E" utilizando 2 tornillos M10x100 (10,9) y contratuercas de seguridad. Aplicar para eso los pares de apriete según la página 2.
13. Monte la unidad de ajuste "2" al portabicicletas según muestra la página 3.
    Consulte sobre el uso de este producto en el manual de usuario adjunto.

DK ***Må kun benyttes som cykelholder. Denne konstruktion må ikke bruges til andre formål.***

035734 MONTERINGSVEJLEDNING

1. Fjern emballagen og kontroller indholdet vha. skyklisten.
   Eventuelt kit på fastgørelsespunkterne fjernes.

Toyota Aygo:

2. Afmonter baglygteenhederne og fjern 1 møtrik under beklædningen i begge sider.
3. Afmonter kofangeren:
   - Fjern 2 skruer (disse er også bagagerumsklappens gummipropper) på kofangerens overside.
   - Fjern 2 syntetiske trykknapper på kofangerens underside.
   - Fjern 1 trykknap i begge hjulkasser.
   - Fjern stikpropperne fra nummerpladebelysningen.
4. Fjern inderkofangeren (der bliver ikke brug for den fremover).

Peugeot 107 / Citroën C1:

2. Afmonter baglygteenhederne og fjern 2 skruer i begge sider.
3. Afmonter kofangeren:
   - Fjern 2 skruer (disse er også bagagerumsklappens gummipropper) på kofangerens overside.
   - Fjern 2 syntetiske trykknapper på kofangerens underside.
   - Fjern 1 trykknap i begge hjulkasser.
   - Fjern 1 skrue under brændstoftankens dæksel.
   - Fjern stikpropperne fra nummerpladebelysningen.
4. Fjern inderkofangeren (der bliver ikke brug for den fremover).

5. Monter beslagene ved hullerne “A” vha. bolte M8x30, inkl. karosseriskiver, fjederskiver og skiver 30x13x6.
6. Monter beslagene ved hullerne “B” vha. bolte M10x45 inkl. planskiver, afstandsrør, fjederskiver og møtrikker.
7. Monter beslagene ved hullerne “C” vha. bolte M10x25, inkl. karosseriskiver, fjederskiver og møtrikker.
8. Monter beslagene ved hullerne “D” vha. bolte M10x30, inkl. karosseriskiver og fjederskiver.
9. Monter det medfølgende ledningssæt.
10. Monter tværvangen. Følg tilspændingsmomenterne på side 2.
11. Sæt alle dele på plads, som blev fjernet i punkterne 2 og 3.
12. Monter beslag “1” og stikdåsepladen ved hul “E” vha. 2 bolte M10x100 (10,9) og låsemøtrikker. Følg tilspændingsmomenterne på side 2.
13. Monter interface “2” til cykelholderen, som vist på side 3.
    Følg leverandørens medfølgende brugsanvisning om brug af produktet.

N ***Bruk bare som sykkelholder. Dette utstyret kan ikke anvendes for andre formål.***

035734 MONTERINGSVEILEDNING

1. Pakk ut støtteskinnen og sjekk innholdet i henhold til den vedlagte listen.
   Fjern eventuelt kitt som måtte befinne seg på festepunktene.

Toyota Aygo:

2. Demonter de bakre lampene, og fjern mutteren som er under dekket på begge sider.
3. Demonter støtfangeren:
   - Demonter de 2 boltene (de er også gummipropper for bagasjerommets tak) på den øverste siden av støtfangeren.
   - Demonter de 2 plastknappene på undersiden av støtfangeren.
   - Demonter en knappe på begge hjulkasser.
   - Demonter kontaktene fra bilskiltets belysning.
4. Fjern støtfangerinnlegget, dette trenger du ikke lenger.

Peugeot 107 / Citroën C1:

2. Demonter de bakre lampene, fjern de 2 boltene fra begge sider.
3. Demonter støtfangeren:
   - Demonter de 2 boltene (de er også gummipropper for bagasjerommets tak) på den øverste siden av støtfangeren.
   - Demonter de 2 plastknappene på undersiden av støtfangeren.
   - Demonter en knappe på begge hjulkasser.
   - Demonter 1 bolt som er under taket på drivstoffstanken.
   - Demonter kontaktene fra bilskiltets belysning.
4. Fjern støtfangerinnlegget, dette trenger du ikke lenger.

5. Monter brakettene ved hullene „A” ved hjelp av M8x30 bolter, samt store tetningsskiver,sprengskiver og de 30x13x6 tetningsskivene.
6. Monter brakettene ved hullene „B” ved hjelp av M10x45 bolter, samt flate tetningsskiver, avstandsholdere, sprengskiver og muttere.
7. Monter brakettene ved hullene „C” ved hjelp av M10x25 bolter, samt store tetningsskiver, sprengskiver og muttere.
8. Monter brakettene ved hullene „D” ved hjelp av M10x30 bolter, samt store tetningsskiver og sprengskiver.
9. Monter det vedlagte ledningssettet.
10. Monter tvjerrbjelken. Bruk de tiltrekningsmomentene som er oppgitt på side 2.
11. Sett alle delene som ble fjernet under punkt 2 og 3 tilbake på plass.
12. Monter braketten „1" samt kontaktholderen ved hullen „E” ved hjelp av 2 stykker M10x100 (10,9) bolter og låsemuttere. Bruk de tiltrekningsmomentene som er oppgitt på side 2.
13. Monter mellomstykket „2" ved sykkelholderen i henhold til side 3.
    Vennligst les den vedlagte brukerveiledningen.

(S) ***Får endast användas som cykelhållare. Det är inte tillåtet att använda konstruktionen till något annat.***

035734 MONTERINGSINSTRUKTION

1. Packa upp den bärande stången, sedan kontrollera innehållet, enligt listan av beståndsdelarna. Om det behövs tag bort underredsmassa runt monteringspunkterna i bagageutrymmet och under bilen.

Toyota Aygo:

2. Montera av baklyktorna, sedan ta bort en skruvmutter, vid båda sidorna, som finns under beklädningen.
3. Montera av stötfångaren:
   - Montera av dom 2 skruvarna (dessa är också gummipluggar för taket av baggagehyllan), som finns på den övre delen av stötfångaren.
   - Montera av dom 2 syntetiska tryckknapparna, som finns vid den undre delen av stötfångaren.
   - Montera av en tryckknapp, som finns vid båda hjulbågarna.
   - Montera av avslutningspluggarna, från belysningen av registreringsskylten.
4. Ta bort inlägget av stötfångaren. Det kommer ej att användas mer.

Peugeot 107 / Citroën C1:

2. Montera av baklyktorna, sedan ta bort dom 2 skruvarna, från båda sidorna.
3. Montera av stötfångaren:
   - Montera av dom 2 skruvarna (dessa är också gummipluggar för taket av baggagehyllan), som finns på den övre delen av stötfångaren.
   - Montera av dom 2 syntetiska tryckknapparna, som finns vid den undre delen av stötfångaren.
   - Montera av en tryckknapp, som finns vid båda hjulbågarna.
   - Montera av en skruva, som finns under taket av bränsletanken.
   - Montera av avslutningspluggarna, från belysningen av registreringsskylten.
4. Ta bort inlägget av stötfångaren. Det kommer ej att användas mer.

5. Montera vinkeljärnen, vid borrhålen „A”, med hjälp av skruvarna M8x30, inklusive dom stora brickorna, dom fjädrande brickorna, och brickorna 30x13x6 också.
6. Montera vinkeljärnen, vid borrhålen „B”, med hjälp av skruvarna M10x45, inklusive dom platta brickorna, dom avstånds-behållare rören, dom fjädrande brickorna, och skruvmuttrarna också.
7. Montera vinkeljärnen, vid borrhålen „C”, med hjälp av skruvarna M10x25, inklusive dom stora brickorna, dom fjädrande brickorna, och skruvmuttrarna också.
8. Montera vinkeljärnen, vid borrhålen „D”, med hjälp av skruvarna M10x30, inklusive dom stora brickorna, och dom fjädrande brickorna också.
9. Montera den bifogade ledningsuppsättningen.
10. Montera upp den bärande stången. Använd härvid åtdragningsmomenten på sidan 2.
11. Placera tillbaka samtliga beståndsdelar, som röjades undan vid raderna 2 och 3.
12. Montera vinkeljärnet „1", samt skivan, som behåller avläggaren, vid borrhålet „E”, med hjälp av dom 2 skruvarna M10x100 (10,9), samt säkerhetsmuttrarna. Använd härvid åtdragningsmomenten på sidan 2.
13. Montera upp anpassningsenheten „2", vid behållaren av cykeln, enligt sidan 3. Efterforska användningen av produkten, i den bifogade användarmanualen.

(FIN) ***Käytä vain polkupyörätelineenä. Telinettä ei saa käyttää muihin tarkoituksiin.***

035734 ASENNUSOHJEET

1. Avaa pakkaus ja varmista listasta, että kaikki tarvittavat osat löytyvät. Poista alustansuojaus jos tarpeellista.

Toyota Aygo:

2. Irrota takavalot. Irrota mutterit peitteen alta molemmilta sivuilta.
3. Irrota puskuri seuraavasti:
   - Irrota kaksi ruuvia puskurin yläpuolelta (toimivat myös tavaratilan kannen kumistoppareina).
   - Irrota kaksi painonappia puskurin alapuolelta.
   - Irrota yksi painonappi molemmilta pyöränkaarilta.
   - Irrota rekisterikilven valon pistokkeet.
4. Irrota sisäpuskuri. Sisäpuskuria ei enää tämän jälkeen tarvita.

Peugeot 107 / Citroen C1:

2. Irrota takavalot. Irrota mutterit peitteen alta molemmilta sivuilta.
3. Irrota puskuri seuraavasti:
   - Irrota kaksi ruuvia puskurin yläpuolelta (toimivat myös tavaratilan kannen kumistoppareina).
   - Irrota kaksi painonappia puskurin alapuolelta.
   - Irrota yksi painonappi molemmilta pyöränkaarilta.
   - Irrota rekisterikilven valon pistokkeet.
4. Irrota sisäpuskuri. Sisäpuskuria ei enää tämän jälkeen tarvita.

5. Asenna tuet reikiin “A” käyttämällä M8x30 – pultteja ja aluslevyjä.
6. Asenna pidikkeet reikiin “B” käyttämällä M10x45 pultteja, välipidikkeitä ja muttereita.
7. Asenna pidikkeet reikiin “C” käyttämällä M10x25 pultteja, aluslevyjä ja muttereita.
8. Asenna pidikkeet reikiin “D” käyttämällä M10x30 pultteja ja aluslevyjä.
9. Asenna johtosarja.
10. Kiinnitä pidiketanko. Käytä sivulla 2 ilmoitettuja kiristysmomentteja.
11. Asenna kaikki kohdissa 2 ja 3 irrotetut osat takaisin paikoilleen.
12. Asenna pidike “1” ja pistokelevy reikään “E” käyttäen 2 kpl M10x100 (lujuusluokka 10.9) pultteja ja muttereita. Käytä sivulla 2 ilmoitettua kiristysmomenttia.
13. Asenna sovitusyksikkö “2” polkupyörän pidikkeeseen sivun kolme ohjeen mukaisesti. Tutustu tuotteen käyttöön lähemmin käyttöohjekirjasta.

(I) ***Usare solo con portabiciclette. Non è permesso utilizzare questo dispositivo per altri scopi.***

035734 ISTRUZIONI DI MONTAGGIO

1. Aprire la confezione e controllare il contenuto a fronte dell'elenco componenti
   Se necessario, rimuovere il mastice di protezione intorno ai punti di fissaggio.

Toyota Aygo:

2. Smontare le luci posteriori, togliere da entrambi i lati 1 dado al di sotto
3. Smontare il paraurti:
   - Smontare 2 viti (ci sono anche i tappi in gomma per la copertura del piano) nella parte superiore del paraurti.
   - Smontare 2 bottoni a pressione nella parte inferiore del paraurti.
   - Smontare 1 bottone a pressione in entrambi I parafanghi.
   - Staccare il connettore della luce targa.
4. Togliere il paraurti interno, che non sarà più riutilizzato.

Peugeot 107 / Citroën C1:

2. Smontare le luci posteriori, togliere 2 viti da entrambi i lati.
3. Smontare il paraurti:
   - Smontare 2 viti (ci sono anche i tappi in gomma per la copertura del piano) nella parte superiore del paraurti.
   - Smontare 2 bottoni a pressione nella parte inferiore del paraurti.
   - Smontare 1 push bottone a pressione in entrambi i parafanghi.
   - Smontare 1 bullone al di sotto del coperchio del serbatoio
   - Staccare il connettore della luce targa.
4. Togliere il paraurti interno, che non sarà più riutilizzato.

5. Montare i supporti nei fori "A" con bulloni M8x30, rondelle larghe, rondelle elastiche e rondelle 30x13x6.
6. Montare i supporti nei fori "B" con bulloni M10x45, rondelle piane, distanzieri, rondelle elastiche e dadi.
7. Montare i supporti nei fori "C" con bulloni M10x25 rondelle larghe, rondelle elastiche e dadi.
8. Montare i supporti nei fori "D" con bulloni M10x30, rondelle larghe e rondelle elastiche.
9. Montare il cablaggio elettrico fornito.
10. Montare la barra di supporto. Serrando i bulloni alle coppie di serraggio indicata a pagina 2.
11. Rimontare tutti i pezzi precedentemente smontati nei punti 2 e 3.
12. Montare il supporto "1" ed il portapresa al foro "E" con 2 bulloni M10x100(10.9) e dadi autobloccanti. Serrando i bulloni alle coppie di serraggio indicata a pagina 2.
13. Montare l'interfaccia "2" al portabiciclette come indicato a pagina 3.
    Per l'uso di questo prodotto consultare il manuale d'uso allegato.

(CZ) ***Používejte pouze k přepravě jízdních kol. Tuto konstrukci nelze používat pro jiné účely.***

035734 NÁVOD K MONTÁŽI

1. Vybalte nosič kol a zkontrolujte obsah balení, podle položek uvedených v seznamu dílů. Pokud je to nezbytné , odstraňte ze styčných bodů v zavazadlovém prostoru ochranný prostředek.

Toyota Aygo:

2. Odmontujte zadní světla, po obou stranách odstraňte 1 matici pod textilním potahem.
3. Odmontujte nárazník:
   - odmontujte 2 šrouby (ty jsou pod plastovými zátkami v prostoru kufru) v horní části nárazníku.
   - odstraňte 2 plastové zátky na spodku nárazníku.
   - odstraňte 1 plastovou zátku na obou podbězích .
   - odmontujte elektrické zástrčky z osvětlení SPZ.
4. Odstraňte nárazníkovou vložku , v budoucnu už ji nebudete potřebovat.

Peugeot 107 / Citroën C1:

2. Odmontujte zadní světla, po obou stranách odstraňte 2 šrouby.
3. Odmontujte nárazník:
   - odmontujte 2 šrouby (ty jsou pod plastovými zátkami v prostoru kufru) v horní části nárazníku.
   - odmontujte 2 plastové zátky na spodku nárazníku.
   - odmontujte 1 plastovou zátku na obou podbězích.
   - odmontujte 1 šroub pod vrchní částí nádrže pohonných hmot.
   - odmontujte elektrické zástrčky z osvětlení SPZ.
4. Odstraňte nárazníkovou vložku , v budoucnu už ji nebudete potřebovat.

5. Namontujte podpěry k otvorům „A", použijte k tomu šrouby M 8x30, karosářské podložky, pružné podložky a podložky 30x13x6.
6. Namontujte podpěry k otvorům „B", použijte k tomu šrouby o rozměru M10x45, ploché podložky, distanční trubky, pružné podložky a matice.
7. Namontujte podpěry k otvorům „C", použijte k tomu šrouby o rozměru M10x25, karosářské podložky, pružné podložky a matice.
8. Namontujte podpěry k otvorům „D", použijte k tomu šrouby o rozměru M10x30, karosářské a pružné podložky..
9. Namontujte dodanou sadu elektroinstalace.
10. Připojte tyč nosiče. Použijte kroutící momenty uvedené na straně 2.
11. Dejte zpět všechny součástky odstraněné v bodech číslo 2 a 3.
12. Namontujte podložku „1" a desku držící zásuvku k otvoru „E", použijte k tomu 2 šrouby o rozměru M10x100 (10,9) a matice. Použijte kroutící momenty uvedené na straně 2.
13. Namontujte přípojnou jednotku „2" k držáku nosiče kola v souladu se str. 3.
    Přečtěte si pokyny pro použití tohoto produktu v přiložené příručce.

(PL) ***Należy używać tylko jako bagażnik na rowery. Ta konstrukcja nie może być używana do innych celów.***

035734 INSTRUKCJA MONTAŻU

1. Należy rozpakować drążek mocujący i porównać zawartość zestawu z listą akcesoriów. W razie potrzeby należy usunąć osłonę podwozia w okolicy punktów umocowania osłony bagażnika/podwozia.

Toyota Aygo:

2. Należy zdemontować tylne światła, usunąć z obu stron znajdującą się pod obudową 1 nakrętkę.
3. Należy zdemontować zderzak:
   - Zdemontować 2 śruby (są one również korkami gumowymi pokrywy bagażnika) z górnej części zderzaka.
   - Zdemontować 2 plastikowe przyciski ze spodu zderzaka.
   - Zdemontować po 1 przycisku z obu nadkoli.
   - Zdemontować wtyczki oświetlenia tablicy rejestracyjnej.
4. Należy usunąć wkładkę zderzaka, nie będzie ona już potrzebna.

Peugeot 107 / Citroën C1:

2. Należy zdemontować tylne światła, usunąć 2 śruby z obu stron.
3. Należy zdemontować zderzak:
   - Zdemontować 2 śruby (są one również korkami gumowymi pokrywy bagażnika) z górnej części zderzaka.
   - Zdemontować 2 plastikowe przyciski ze spodu zderzaka.
   - Zdemontować po 1 przycisku z obu nadkoli.
   - Zdemontować 1 śrubę spod pokrywy zbiornika paliwa.
   - Zdemontować wtyczki oświetlenia tablicy rejestracyjnej.
4. Należy usunąć wkładkę zderzaka, nie będzie ona już potrzebna.

5. Wsporniki należy zamontować do otworów „A” za pomocą śrub M8x30, wraz ze specjalnymi podkładkami stosowanymi do drewna, podkładkami sprężystymi i podkładkami 30x13x6.
6. Wsporniki należy zamontować do otworów „B” za pomocą śrub M10x45, wraz z podkładkami płaskimi rurkami dystansowymi, podkładkami sprężystymi i nakrętkami.
7. Wsporniki należy zamontować do otworów „C” za pomocą śrub M10x25, wraz z podkładkami stosowanymi do drewna, podkładkami sprężystymi i nakrętkami.
8. Wsporniki należy zamontować do otworów „D” za pomocą śrub M10x30-as, wraz z podkładkami stosowanymi do drewna i podkładkami sprężystymi.
9. Należy zamontować załączony zestaw przewodów.
10. Należy zamontować drążek mocujący. Należy stosować momenty wyszczególnione na stronie 2.
11. Należy z powrotem zamontować części wymienione w punkcie 2 i 3.
12. Należy zamontować wspornik nr „1” i płytę z gniazdem wtykowym do otworu „E” za pomocą 2 śrub smozabezpieczających M10x100 (10,9) i nakrętek. Należy stosować momenty wyszczególnione na stronie 2.
13. Element mocujący nr „2” należy zamontować do bagażnika rowerowego w sposób pokazany na stronie nr 3.
    Należy zapoznać się ze sposobem użycia produktu w załączonej instrukcji obsługi.

(H) ***Csak kerékpárszállító csomagtartóként használja. Ez a szerkezet nem használható egyéb célokra.***

035734 SZERELÉSI ÚTMUTATÓ

1. Csomagolja ki a tartórudat és ellenőrizze a tartalmát az alkatrészjegyzékkel összevetve. Szükség esetén távolítsa el az alsó tömítést a vonóhorog rögzítési pontjairól.

Toyota Aygo:

2. Szerelje le a hátsólámpákat, távolítsa el a burkolat alatt található 1 csavaranyát mindkét oldalon.
3. Szerelje le a lökhárítót:
   - Szerelje le a 2 csavart (ezek a csomagtartótető gumidugói is) a lökhárító tetején.
   - Szerelje le a 2 műanyag nyomógombot a lökhárító alján.
   - Szereljen le 1 nyomógombot mindkét kerékíven.
   - Szerelje le a csatlakozódugókat a rendszámtábla világításról.
4. Távolítsa el a lökhárítóbetétet, erre már nem lesz szükség.

Peugeot 107 / Citroën C1:

2. Szerelje le a hátsólámpákat, távolítsa el a 2 csavart mindkét oldalon.
3. Szerelje le a lökhárítót:
   - Szerelje le a 2 csavart (ezek a csomagtartótető gumidugói is) a lökhárító tetején
   - Szerelje le a 2 műanyag nyomógombot a lökhárító alján.
   - Szereljen le 1 nyomógombot mindkét kerékíven.
   - Szereljen le 1 csavart az üzemanyagtartály teteje alatt.
   - Szerelje le a csatlakozódugókat a rendszámtábla világításról.
4. Távolítsa el a lökhárítóbetétet, erre már nem lesz szükség.

5. Szerelje fel a tartókat az „A” furatokhoz M8x30-as csavarokat használva, beleértve a fakötésű alátéteket, rugós alátéteket és a 30x13x6-os alátéteket is.
6. Szerelje fel a tartókat a „B” furatokhoz M10x45-ös csavarokat használva, beleértve a lapos alátéteket, távtartó csöveket, rugós alátéteket és csavaranyákat is.
7. Szerelje fel a tartókat a „C” furatokhoz M10x25-ös csavarokat használva, beleértve a fakötésű alátéteket, rugós alátéteket és csavaranyákat is.
8. Szerelje fel a tartókat a „D” furatokhoz M10x30-as csavarokat használva, beleértve a fakötésű alátéteket és rugós alátéteket is.
9. Szerelje fel a biztosított vezetékkészletet.
10. Erősítse fel a tartórudat. Használja az 2. oldalon feltüntetett meghúzó nyomatékokat.
11. Szerelje vissza az 2 és 3 pontban említett összes eltávolított alkatrészt.
12. Szerelje fel az „1"-es tartót és a dugaljtartó lemezt az „E” furathoz 2 db M10x100-as (10,9) csavart és biztosítóanyákat használva. Használja az 2. oldalon feltüntetett meghúzó nyomatékokat.
13. Szerelje fel a „2”-es illesztőegységet a kerékpártartóhoz a 3. oldalnak megfelelően. Nézzen utána a termékhasználatnak a mellékelt felhasználói kézikönyvben.